令和8年度　泉北地区春季大会　バスケットボールの部

〈男子〉

優　　勝　堺市立平井中学校
準 優 勝　堺市立五箇荘中学校
第 3 位　堺市立福泉中学校
第 4 位　和泉市立槇尾学園

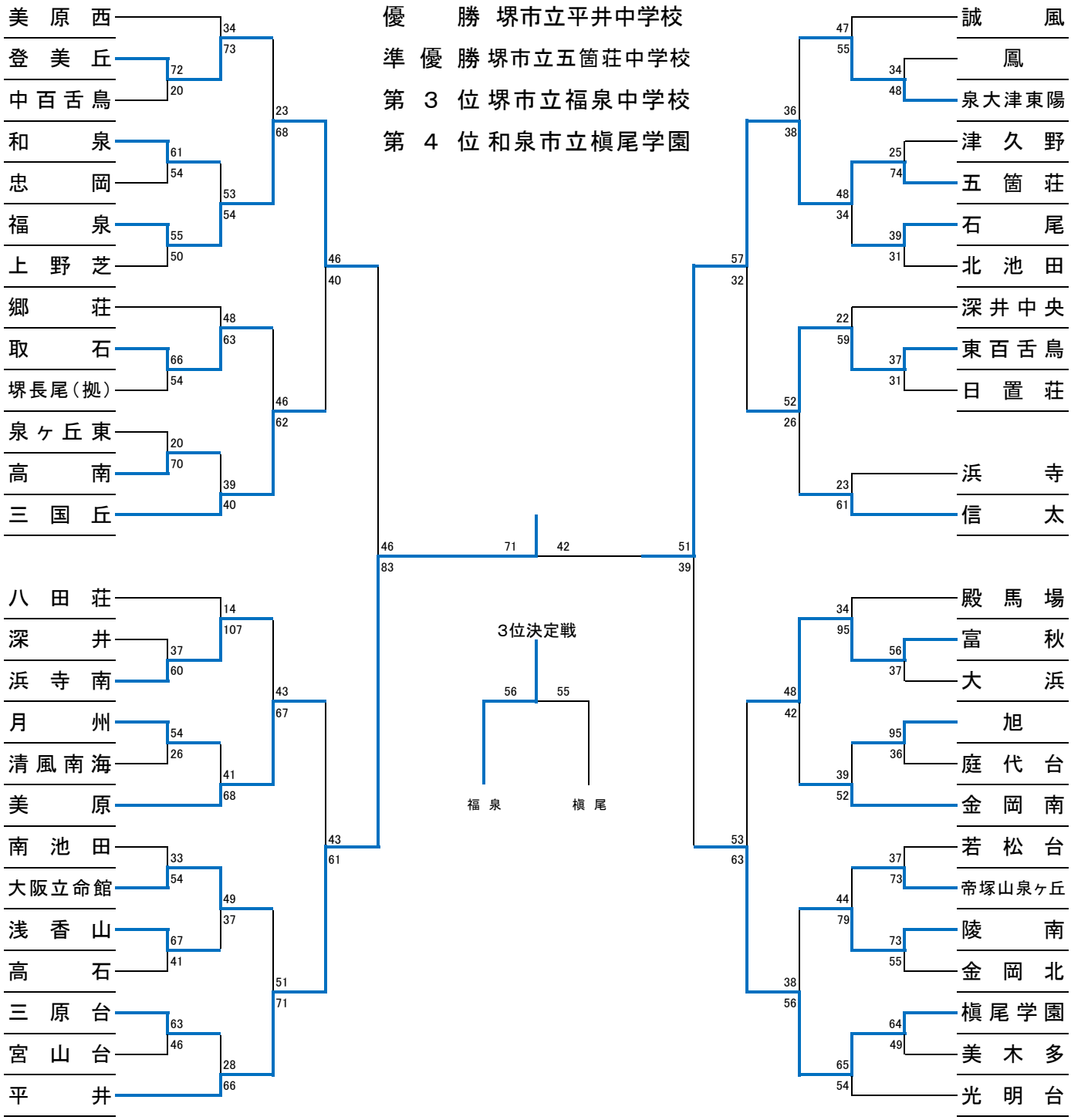

令和8年度　泉北地区春季大会　バスケットボールの部

〈女子〉
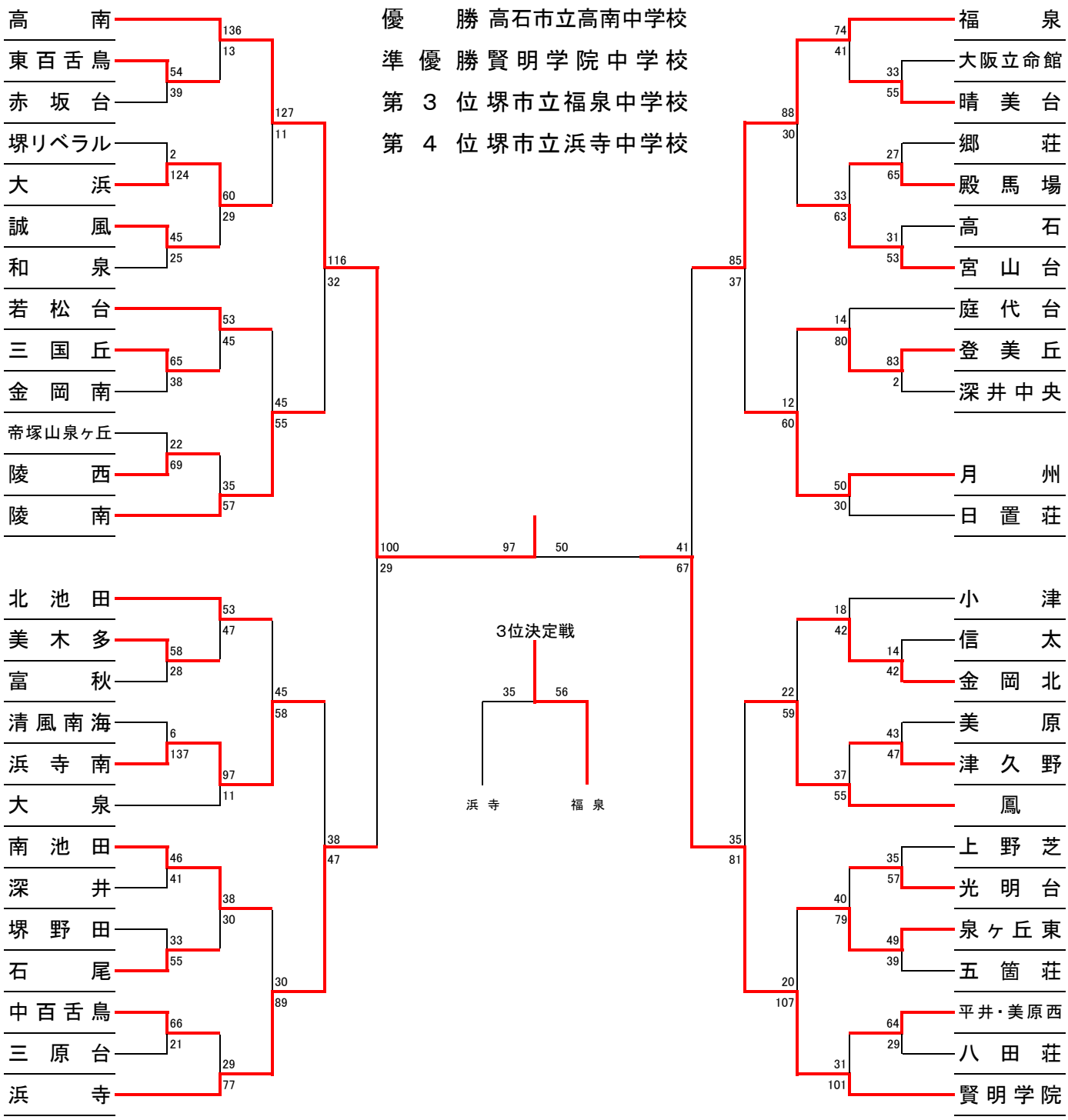
優　　勝 高石市立高南中学校
準 優 勝 賢明学院中学校
第 3 位 堺市立福泉中学校
第 4 位 堺市立浜寺中学校