令和6年度　第78回大阪中学校選手権大会　トーナメント表

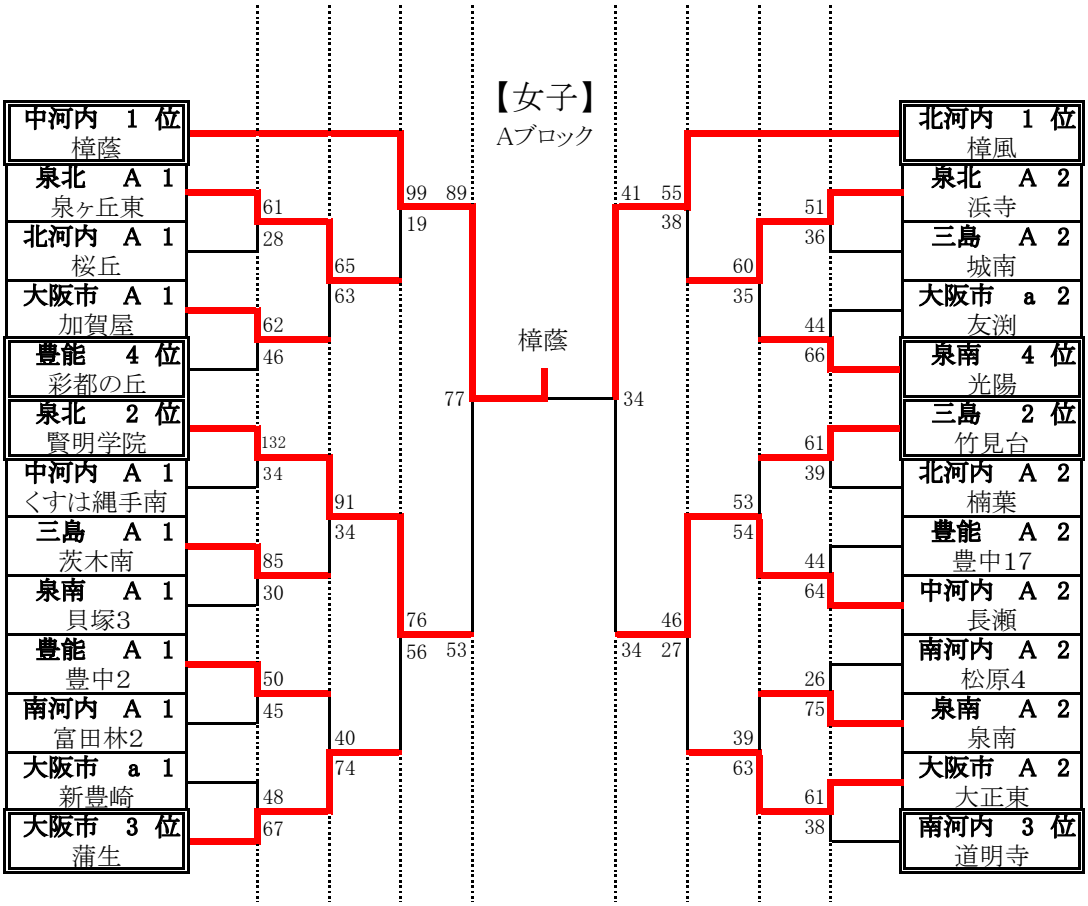

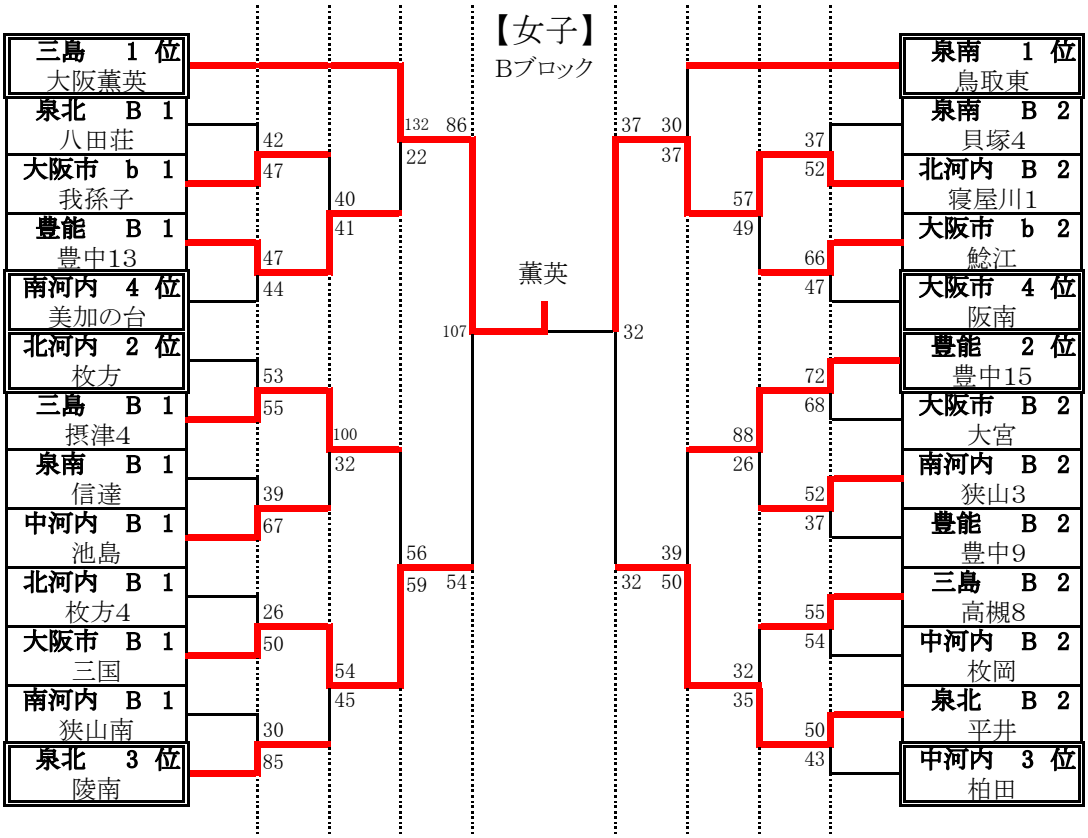
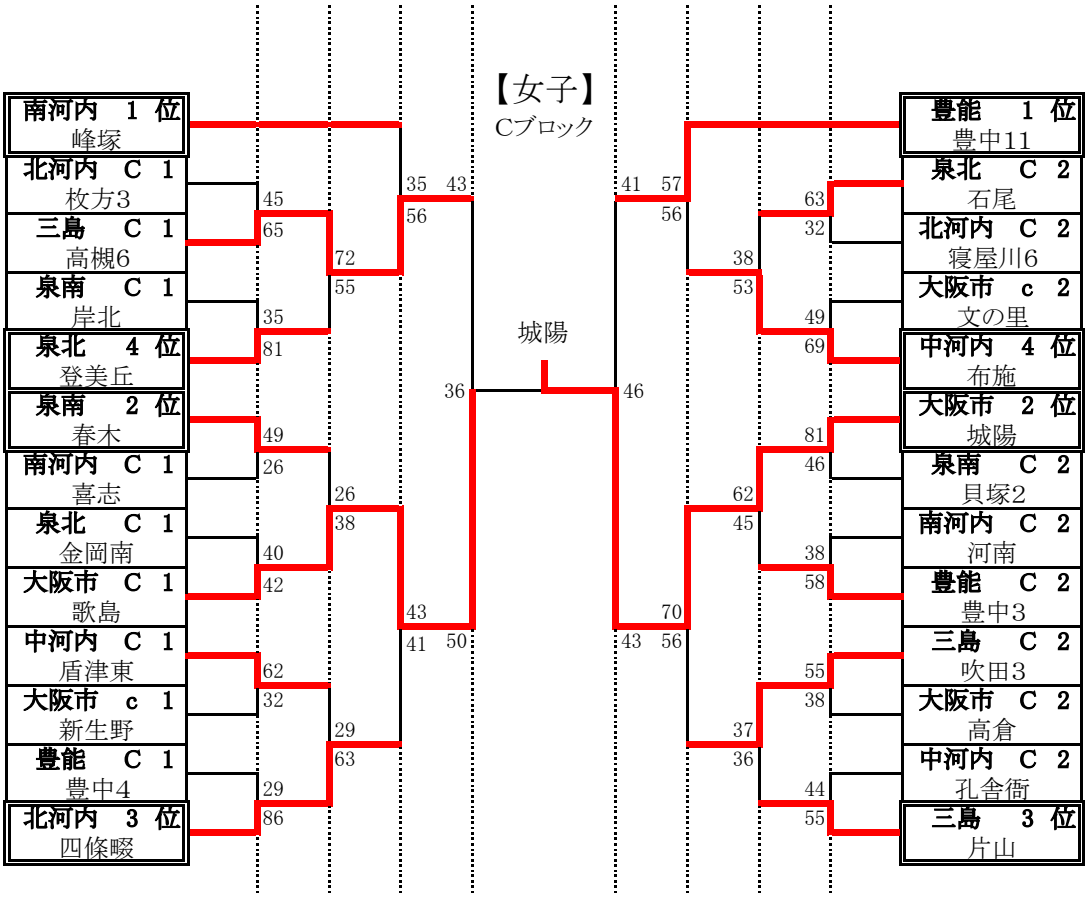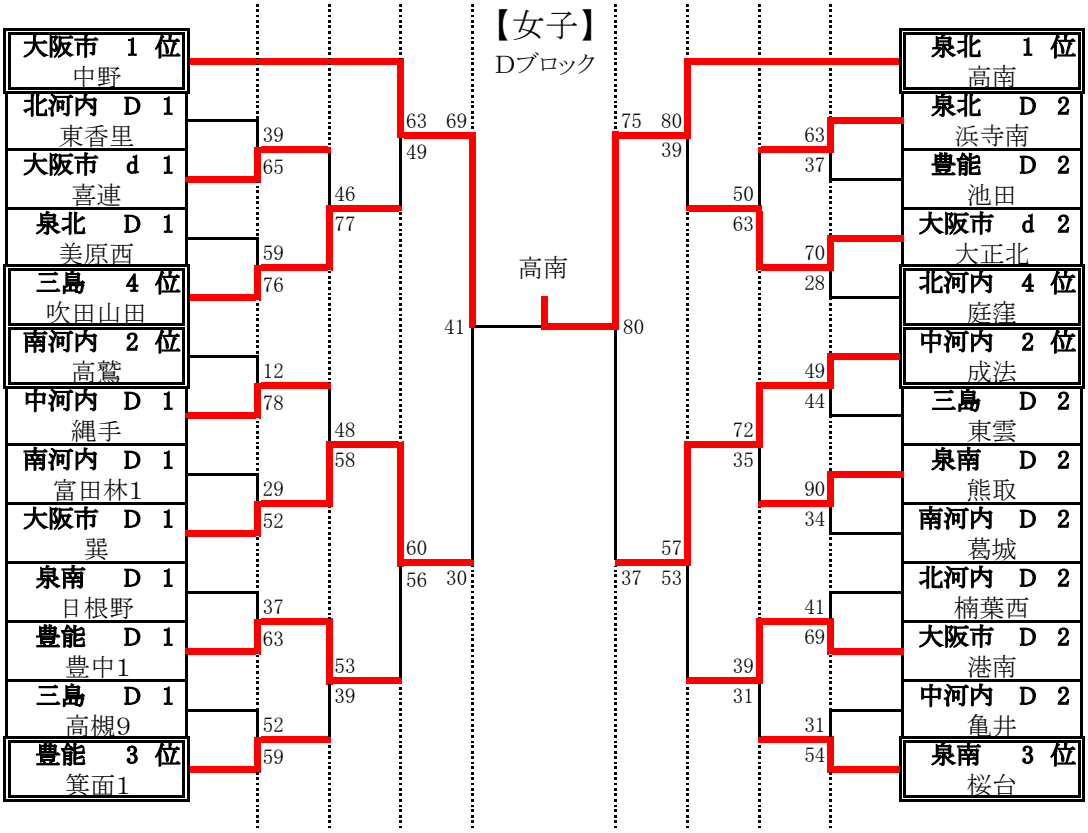
令和6年度　第78回大阪中学校選手権大会　トーナメント表