令和6年度　第78回大阪中学校選手権大会　トーナメント表

【男子】 Aブロック

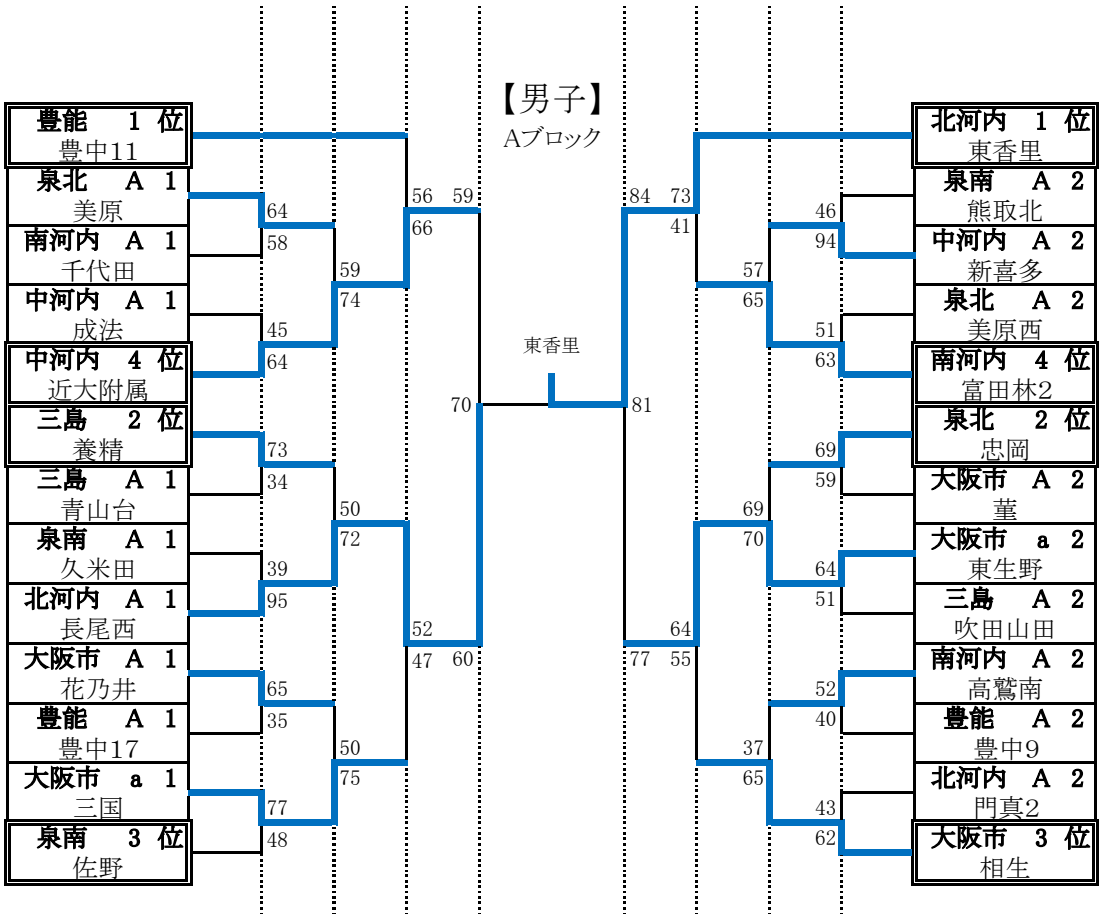

【男子】 Bブロック

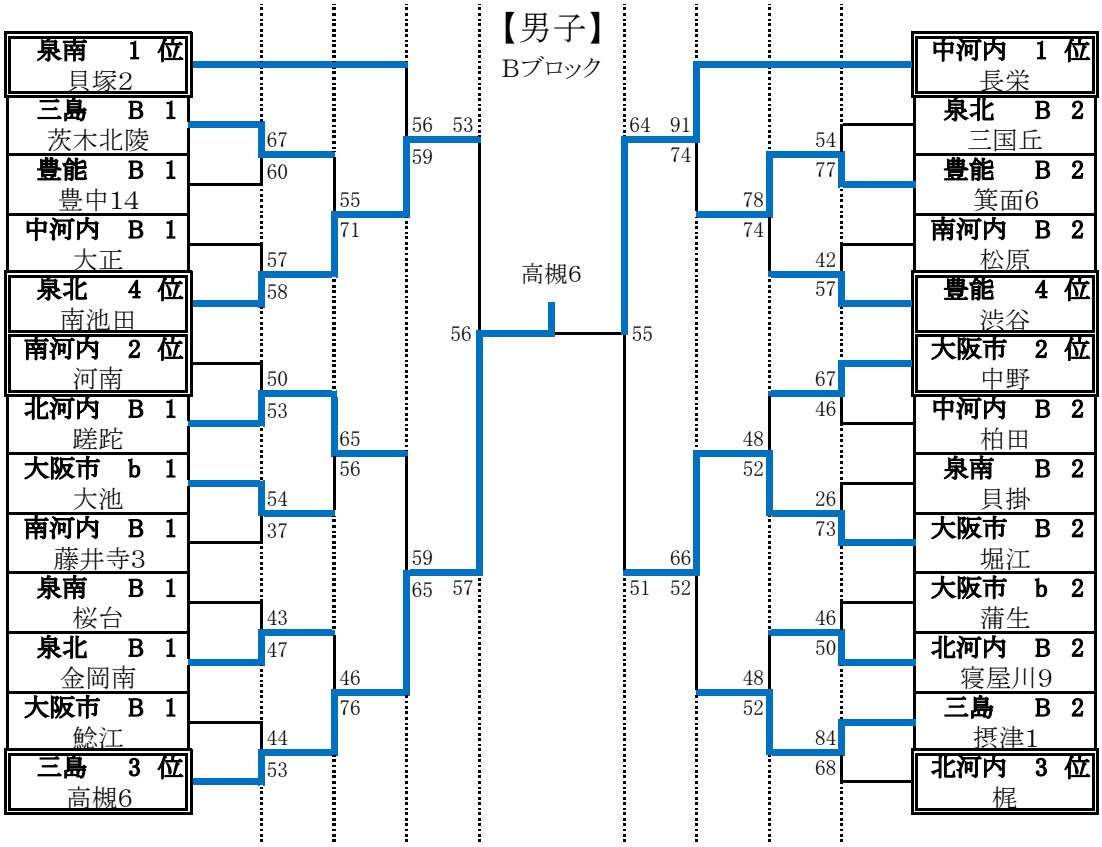
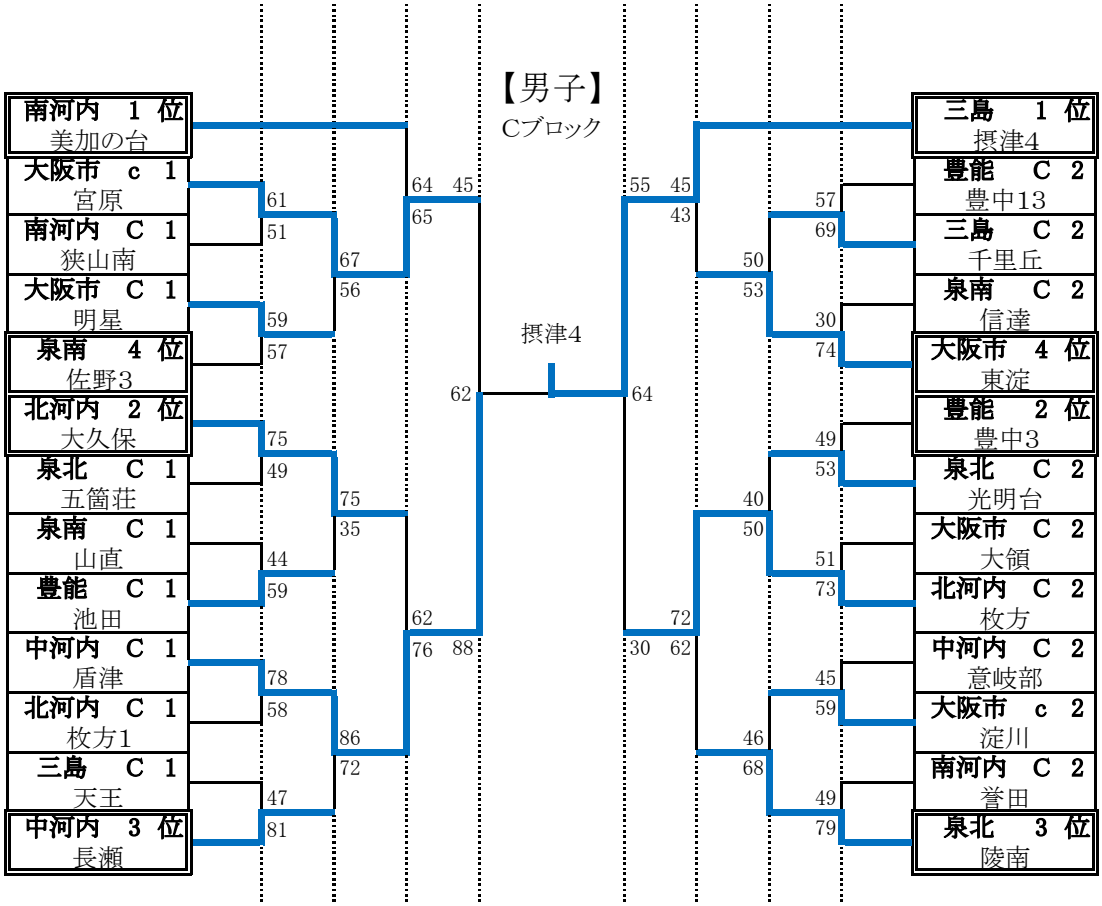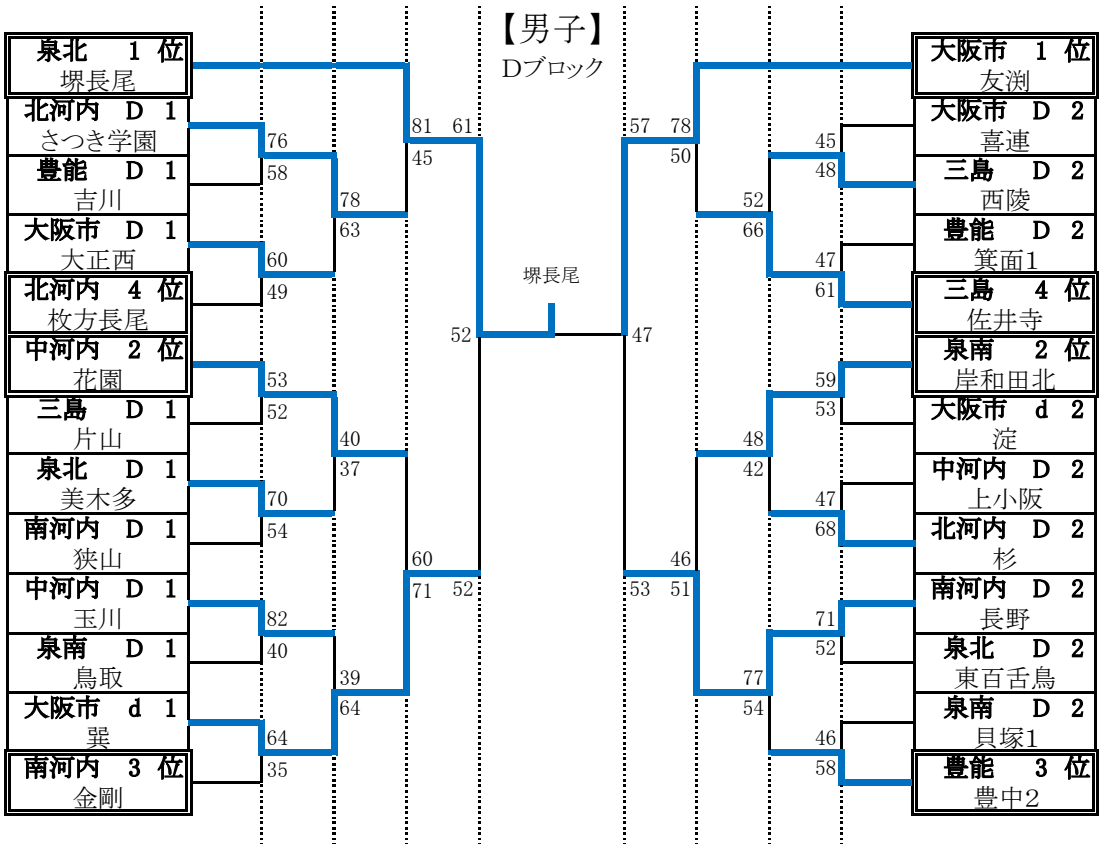
令和6年度　第78回大阪中学校選手権大会　トーナメント表