令和6年度大阪市春季総合体育大会　バスケットボールの部　組み合わせ
〈男子〉

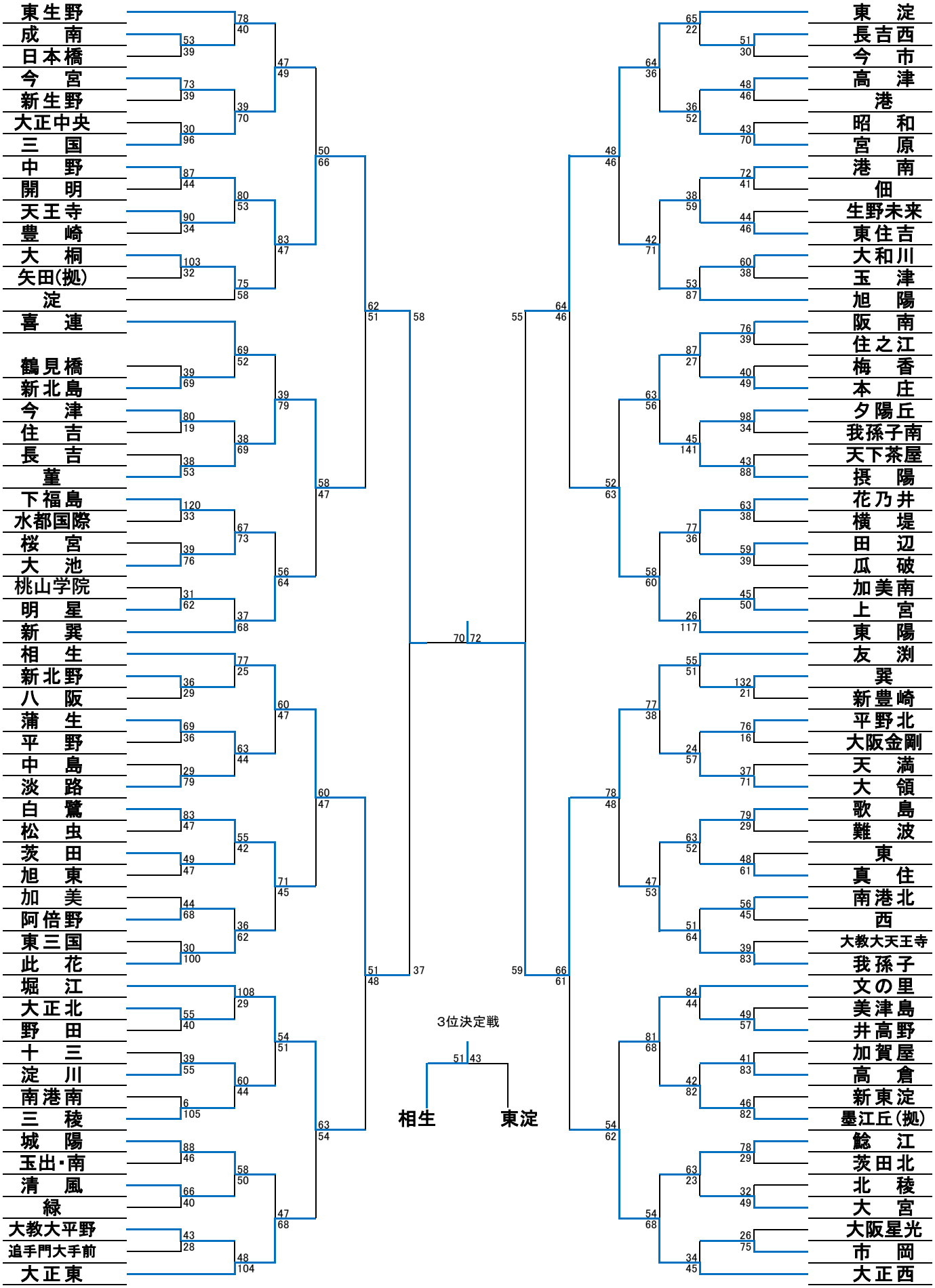
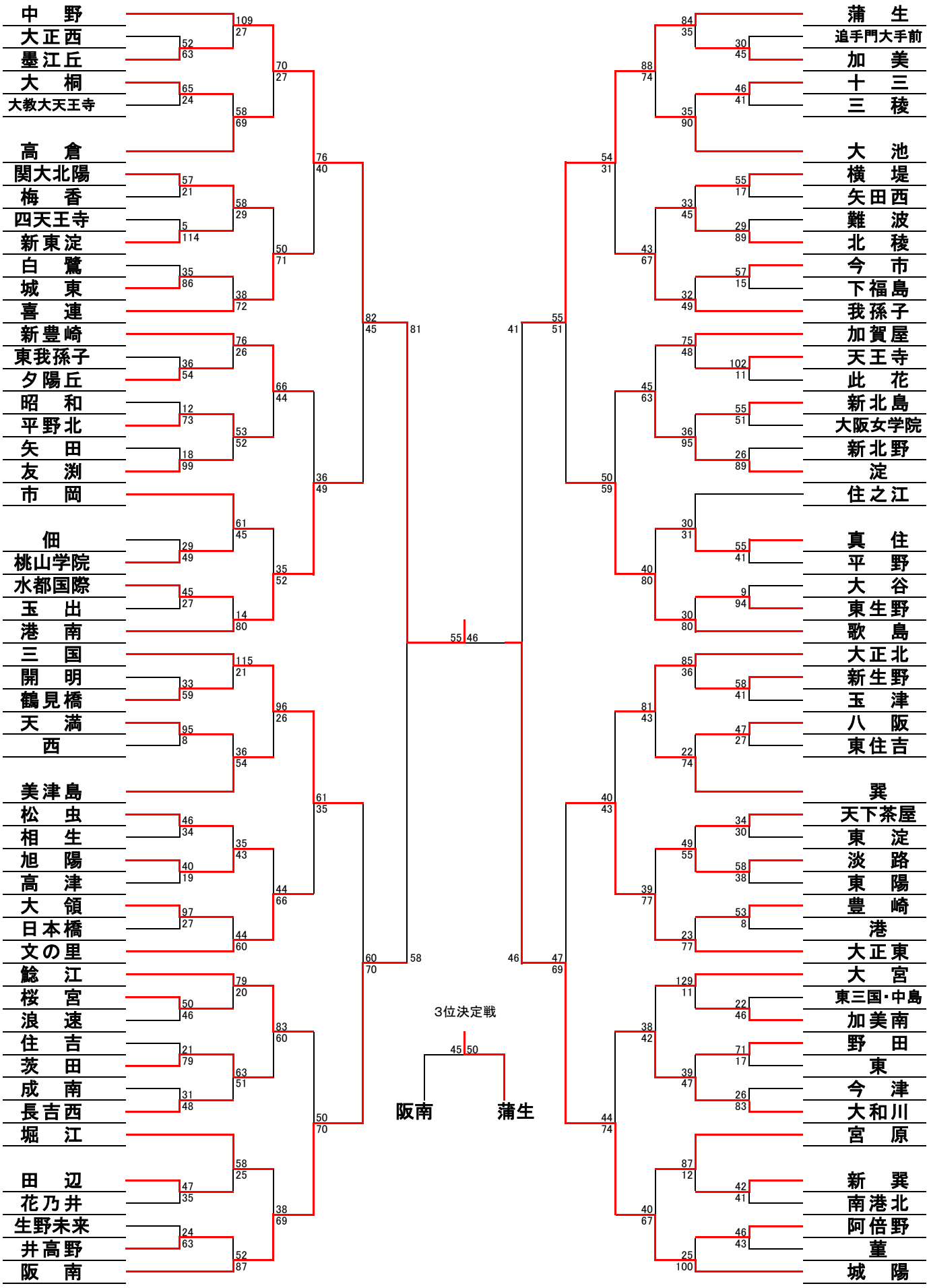
令和6年度大阪市春季総合体育大会　バスケットボールの部　組み合わせ
〈女子〉