北河内冬季大会　女子　組み合わせ

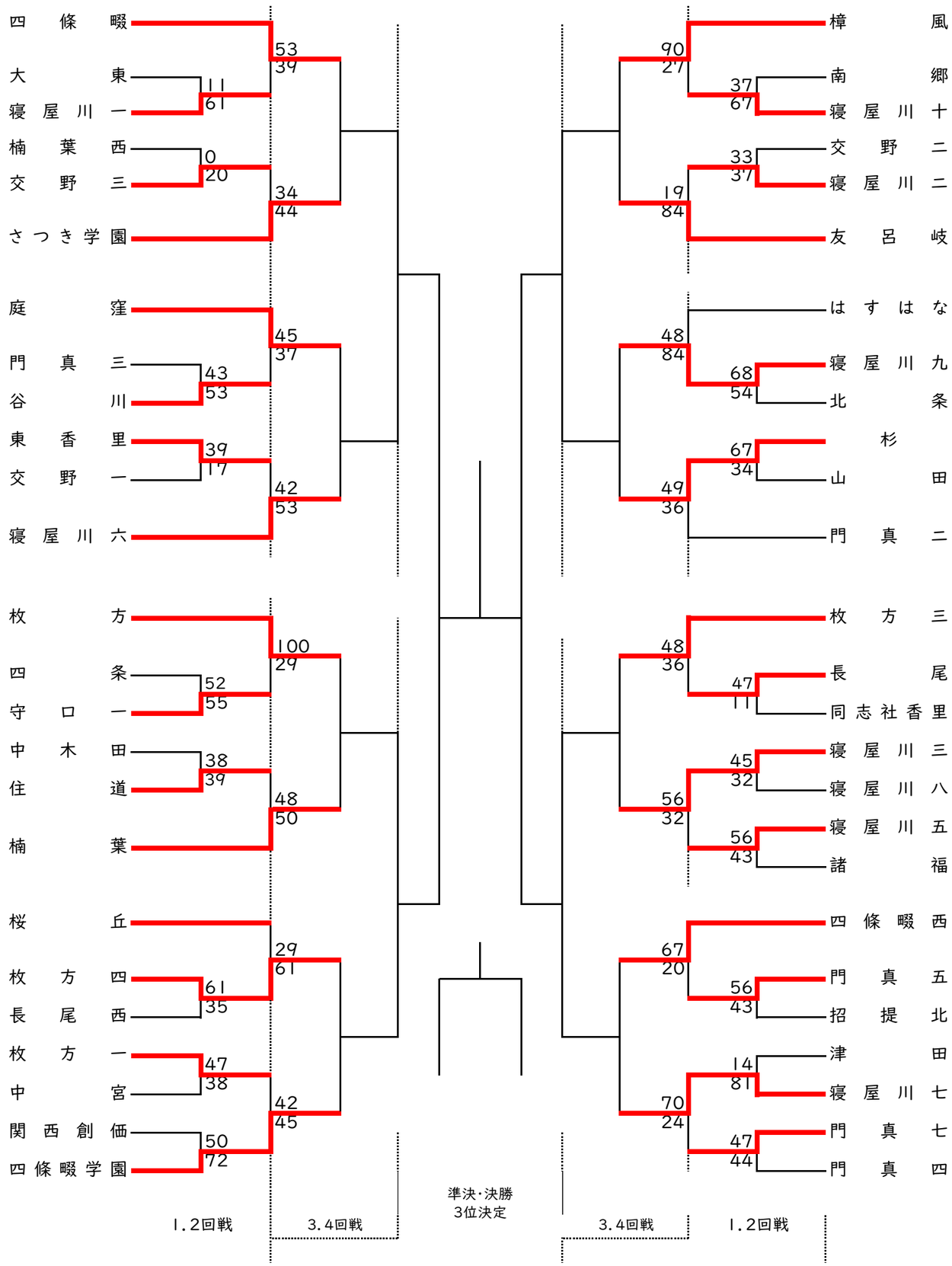
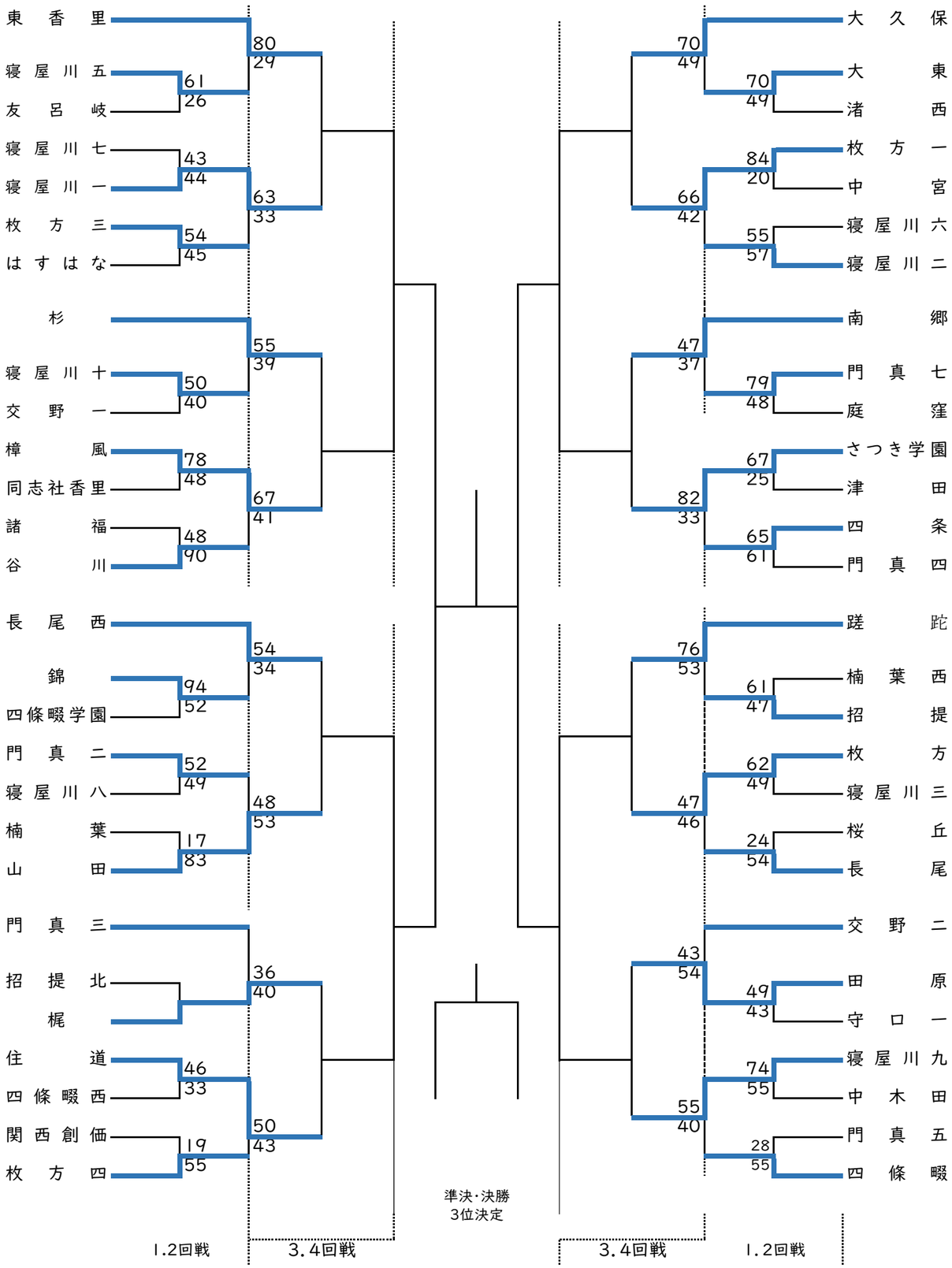
北河内冬季大会　男子　組み合わせ