令和5年度 泉北地区冬季大会　バスケットボールの部

〈男子〉

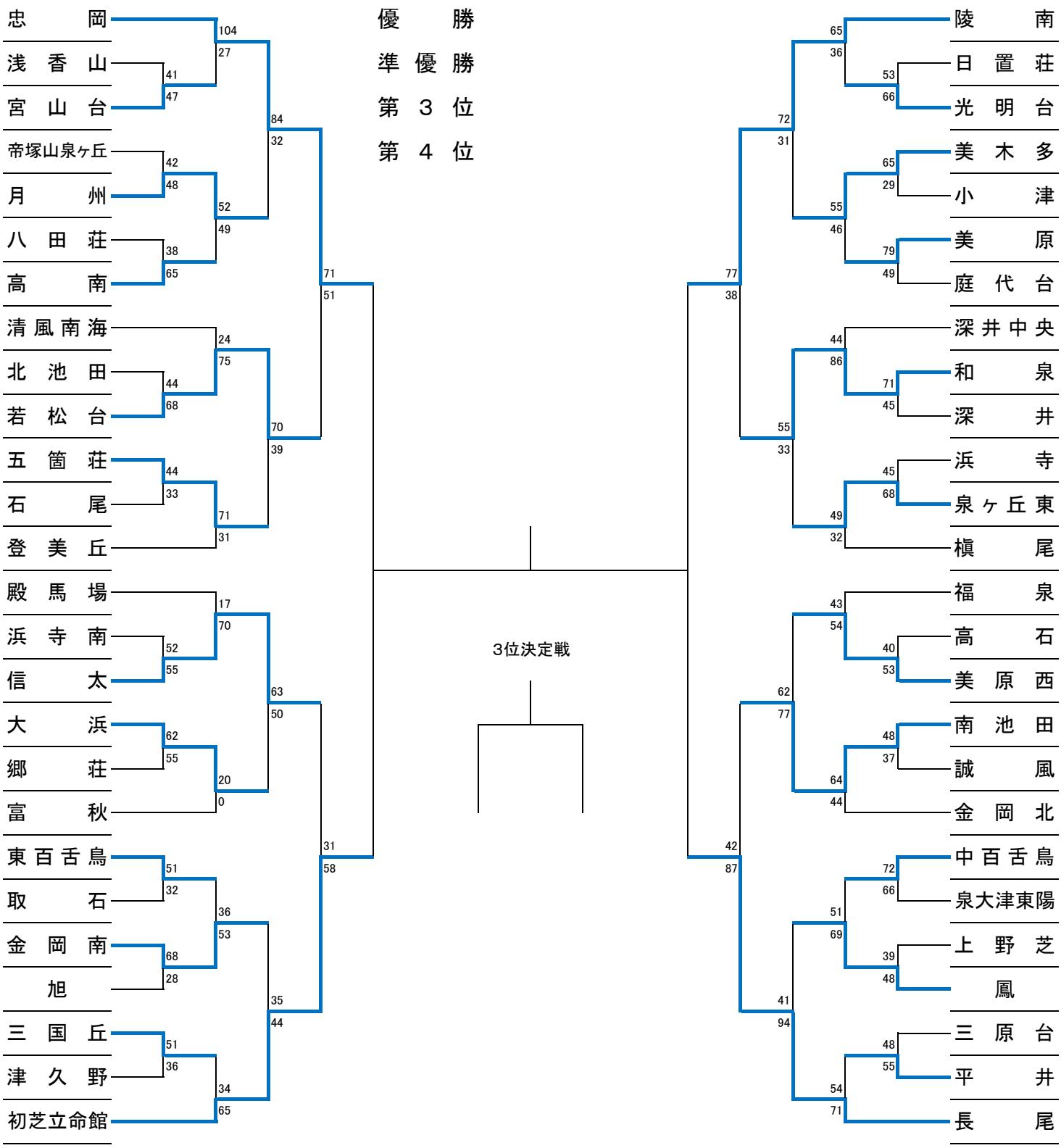

令和5年度 泉北地区冬季大会　バスケットボールの部
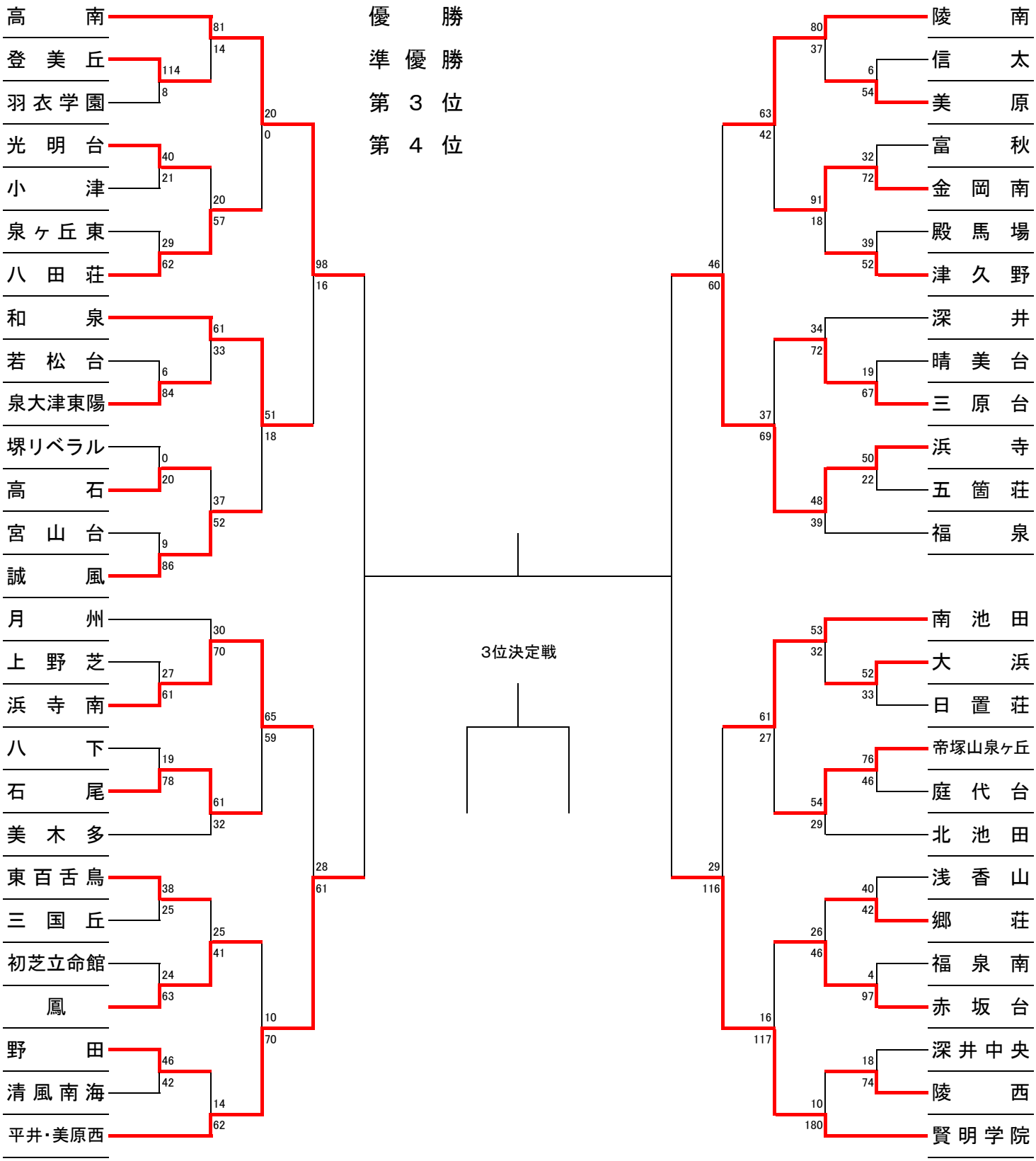
〈女子〉