令和5年度大阪市ブロック予選　第1教育ブロック　組み合わせ

〈男子〉

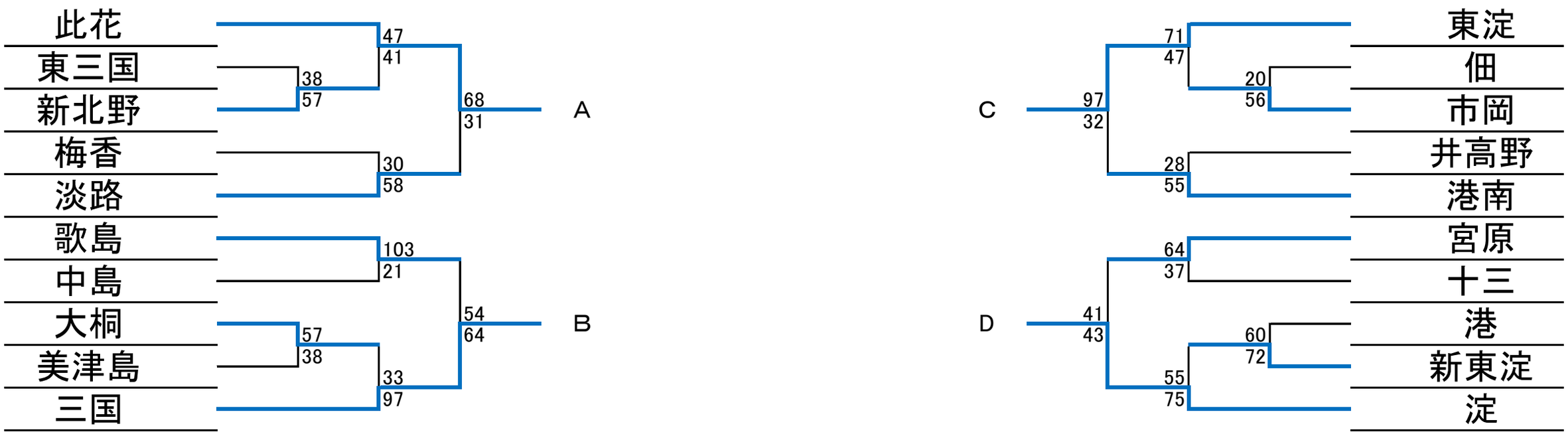

上位リーグ

	此花	三国	東淀	淀
此花		41 ● 73	50 ● 67	66 ○ 43
三国	73 ○ 41		53 ● 64	57 ○ 39
東淀	67 ○ 50	64 ○ 53		79 ○ 65
淀	43 ● 66	39 ● 57	65 ● 79	

令和5年度大阪市ブロック予選　第2教育ブロック　組み合わせ

〈男子〉

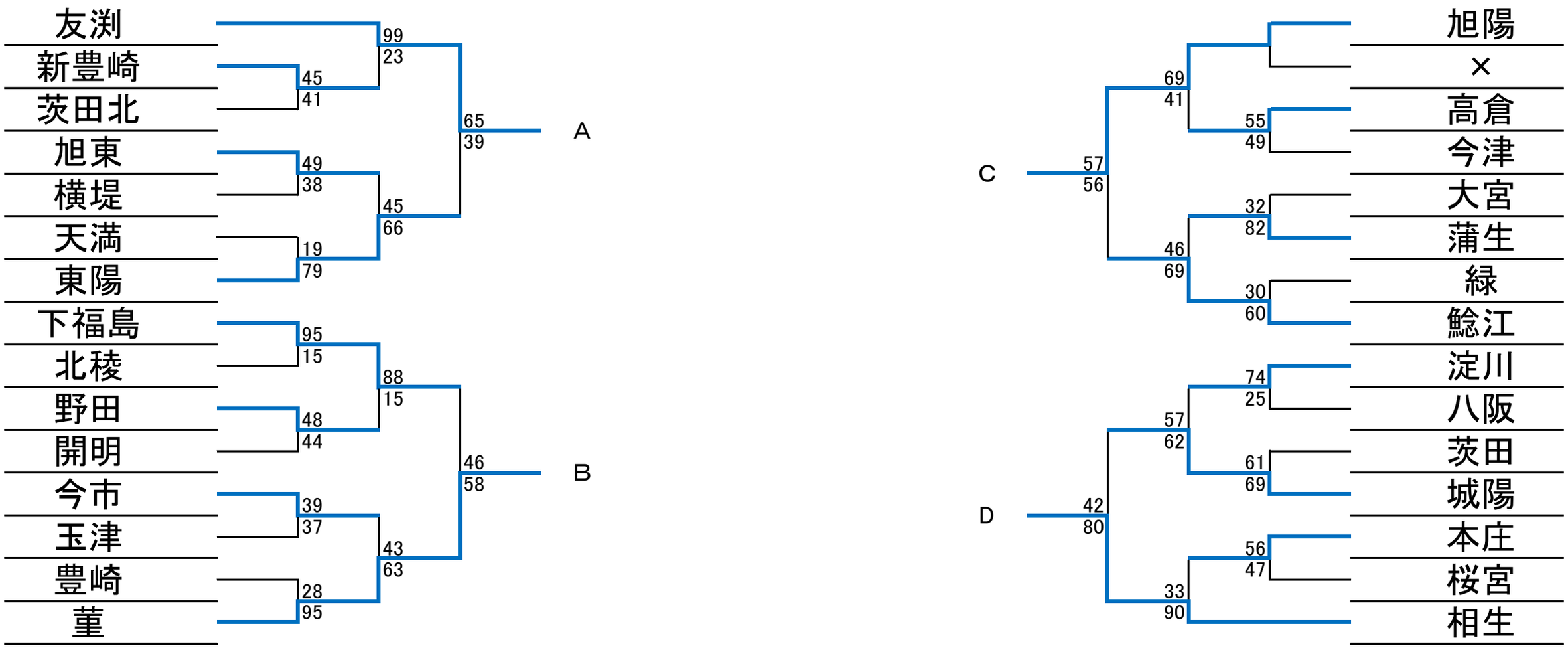

上位リーグ

	友渕	菫	旭陽	相生
友渕		52 ○ 47	82 ○ 60	69 ○ 40
菫	47 ● 52		61 ○ 46	50 ● 53
旭陽	60 ● 82	46 ● 61		54 ● 55
相生	40 ● 69	53 ○ 50	55 ○ 54	

令和5年度大阪市ブロック予選　第3教育ブロック　組み合わせ

〈男子〉

A	堀江	鶴見橋	新北島	南港南
堀江		77 ○ 40	68 ○ 38	210 ○ 2
鶴見橋	40 ● 77		39 ● 55	139 ○ 19
新北島	38 ● 68	55 ○ 39		126 ○ 6
南港南	2 ● 210	19 ● 139	6 ● 126	

B	大領	大正中央	住吉	西
大領		34 ○ 31	99 ○ 42	68 ○ 25
大正中央	31 ● 34		72 ○ 11	45 ○ 42
住吉	42 ● 99	11 ● 72		20 ● 91
西	25 ● 68	42 ● 45	91 ○ 20	

C	大正東	追手門大手前	我孫子南	南港北
大正東		113 ○ 27	94 ○ 24	102 ○ 33
追手門大手前	27 ● 113		39 ○ 31	14 ● 90
我孫子南	24 ● 94	31 ● 39		31 ● 84
南港北	33 ● 102	90 ○ 14	84 ○ 31	

D	墨江丘	加賀屋	天下茶屋	真住
墨江丘		101 ○ 37	88 ○ 33	76 ○ 61
加賀屋	37 ● 101		47 ● 77	42 ● 82
天下茶屋	33 ● 88	77 ○ 47		49 ● 75
真住	61 ● 76	82 ○ 42	75 ○ 49	

E	大正西	大和川	東	大正北
大正西		72 ○ 37	87 ○ 43	112 ○ 18
大和川	37 ● 72		61 ○ 37	103 ○ 25
東	43 ● 87	37 ● 61		87 ○ 21
大正北	18 ● 112	25 ● 103	21 ● 87	

F	三稜	日本橋	金剛	成南
三稜		84 ○ 38	66 ○ 18	75 ○ 52
日本橋	38 ● 84		20 ○ 0	37 ● 57
金剛	18 ● 66	0 ● 20		8 ● 77
成南	52 ● 75	57 ○ 37	77 ○ 8	

G	花乃井	今宮	住之江	水都国際
花乃井		63 ○ 53	78 ○ 39	102 ○ 21
今宮	53 ● 63		84 ○ 42	101 ○ 36
住之江	39 ● 78	42 ● 84		84 ○ 38
水都国際	21 ● 102	36 ● 101	38 ● 84	

H	我孫子	南	玉出	難波
我孫子		81 ○ 44	20 ○ 0	67 ○ 25
南	44 ● 81		48 ○ 34	69 ○ 43
玉出	0 ● 20	34 ● 48		0 ● 20
難波	25 ● 67	43 ● 69	20 ○ 0	

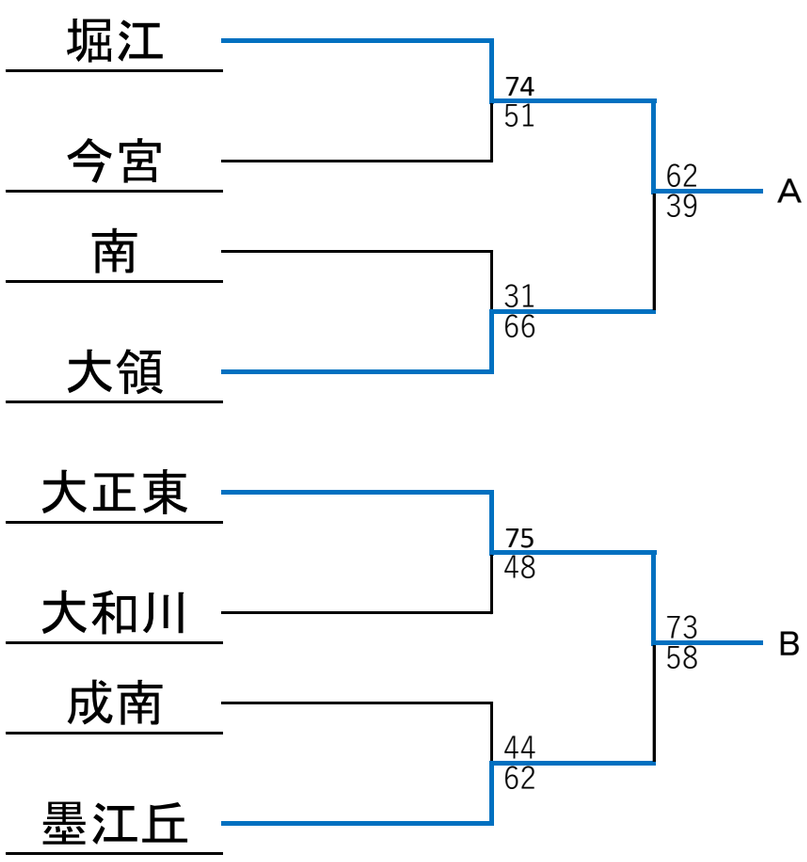

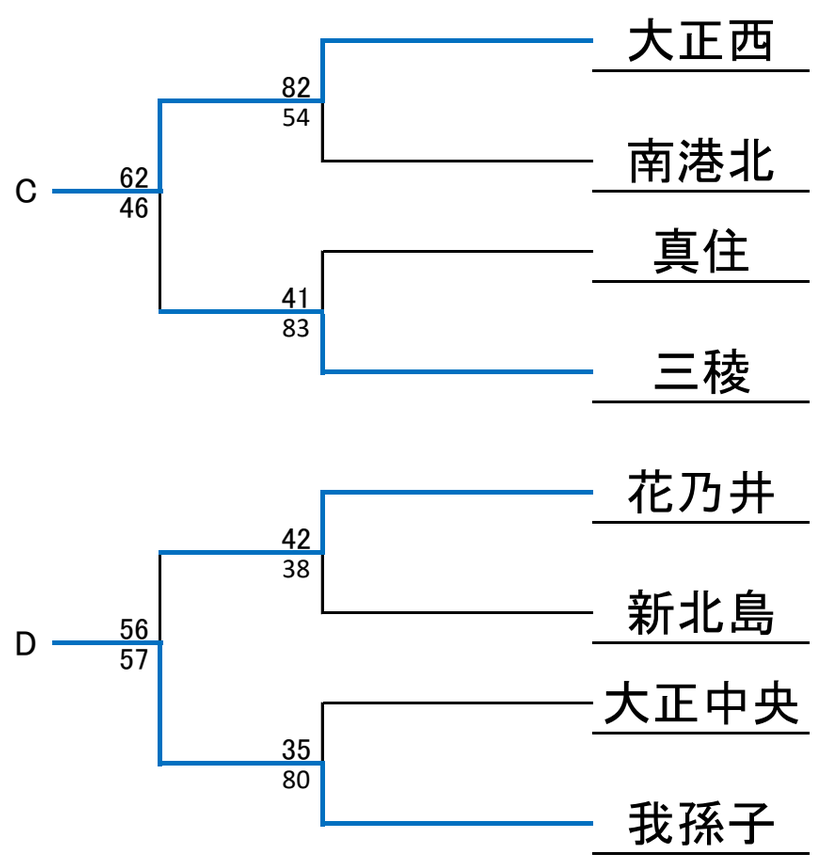

上位リーグ

	堀江	大正東	大正西	我孫子
堀江		53 ● 77	55 ● 64	59 ● 62
大正東	77 ○ 53		63 ● 72	52 ○ 50
大正西	64 ○ 55	72 ○ 63		81 ○ 47
我孫子	62 ○ 59	50 ● 52	47 ● 81	

令和5年度大阪市ブロック予選　第4教育ブロック　組み合わせ

〈男子〉

A	東生野	明星	平野	夕陽丘
東生野		78 ○ 57	70 ○ 33	100 ○ 27
明星	57 ● 78		71 ○ 64	62 ○ 44
平野	33 ● 70	64 ● 71		62 ○ 46
夕陽丘	27 ● 100	44 ● 62	46 ● 62	

B	摂陽	平野北	長吉	大阪星光
摂陽		108 ○ 31	45 ○ 44	112 ○ 45
平野北	31 ● 108		29 ● 71	55 ○ 50
長吉	44 ● 45	71 ○ 29		82 ○ 32
大阪星光	45 ● 112	50 ● 55	32 ● 82	

C	文の里	高津	長吉西	東住吉
文の里		90 ○ 25	77 ○ 36	73 ○ 51
高津	25 ● 90		28 ● 37	35 ● 53
長吉西	36 ● 77	37 ○ 28		62 ○ 44
東住吉	51 ● 73	53 ○ 35	44 ● 62	

D	喜連	上宮	新生野	矢田・矢田西・矢田南
喜連		109 ○ 11	82 ○ 30	132 ○ 26
上宮	11 ● 109		20 ● 78	31 ● 58
新生野	30 ● 82	78 ○ 20		78 ○ 49
矢田・矢田西・矢田南	26 ● 132	58 ○ 31	49 ● 78	

E	巽	阿倍野	附属天王寺	天王寺
巽		86 ○ 24	106 ○ 40	95 ○ 40
阿倍野	24 ● 86		69 ○ 26	37 ● 49
附属天王寺	40 ● 106	26 ● 69		43 ● 87
天王寺	40 ● 95	49 ○ 37	87 ○ 43	

F	白鷺	加美	新巽	昭和
白鷺		68 ○ 23	64 ○ 63	73 ○ 26
加美	23 ● 68		18 ● 76	45 ○ 37
新巽	63 ● 64	76 ○ 18		78 ○ 30
昭和	26 ● 73	37 ● 45	30 ● 78	

G	阪南	大池	桃山	清風
阪南		77 ○ 37	97 ○ 25	72 ○ 43
大池	37 ● 77		88 ○ 35	56 ○ 55
桃山	25 ● 97	35 ● 88		31 ● 101
清風	43 ● 72	55 ● 56	101 ○ 31	

H	中野	松虫	田辺	瓜破
中野		122 ○ 22	109 ○ 28	110 ○ 35
松虫	22 ● 122		67 ○ 45	74 ○ 30
田辺	28 ● 109	45 ● 67		66 ○ 13
瓜破	35 ● 110	30 ● 74	13 ● 66	

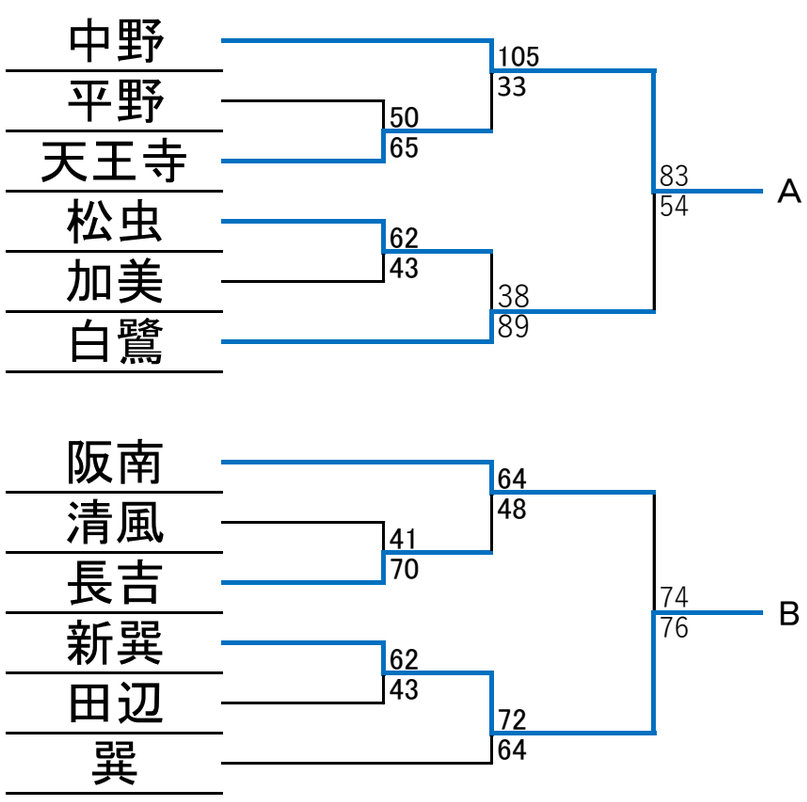

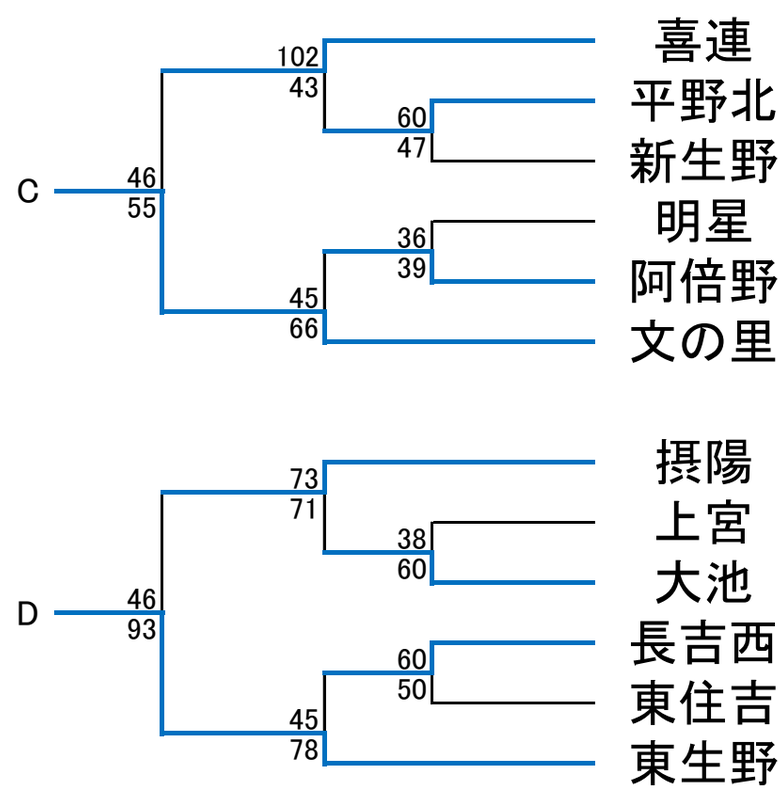

上位リーグ

	中野	新巽	文の里	東生野
中野		76 ○ 66	54 ○ 51	64 ○ 61
新巽	66 ● 76		72 ○ 70	40 ● 64
文の里	51 ● 54	70 ● 72		57 ● 66
東生野	61 ● 64	64 ○ 40	66 ○ 57	

令和5年度大阪市ブロック予選　第1教育ブロック　組み合わせ
〈女子〉

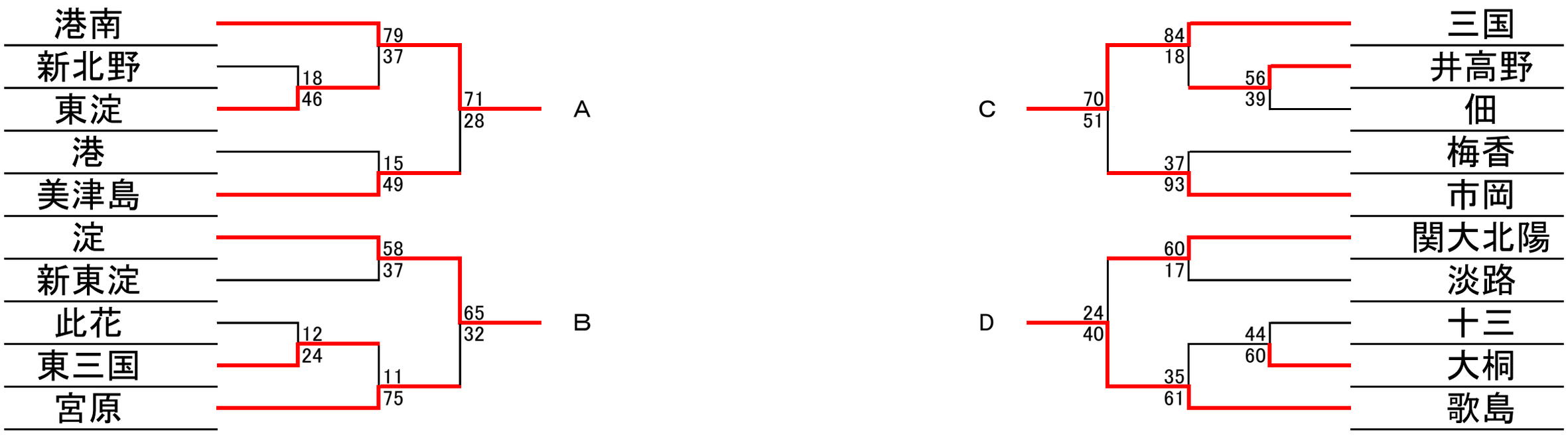

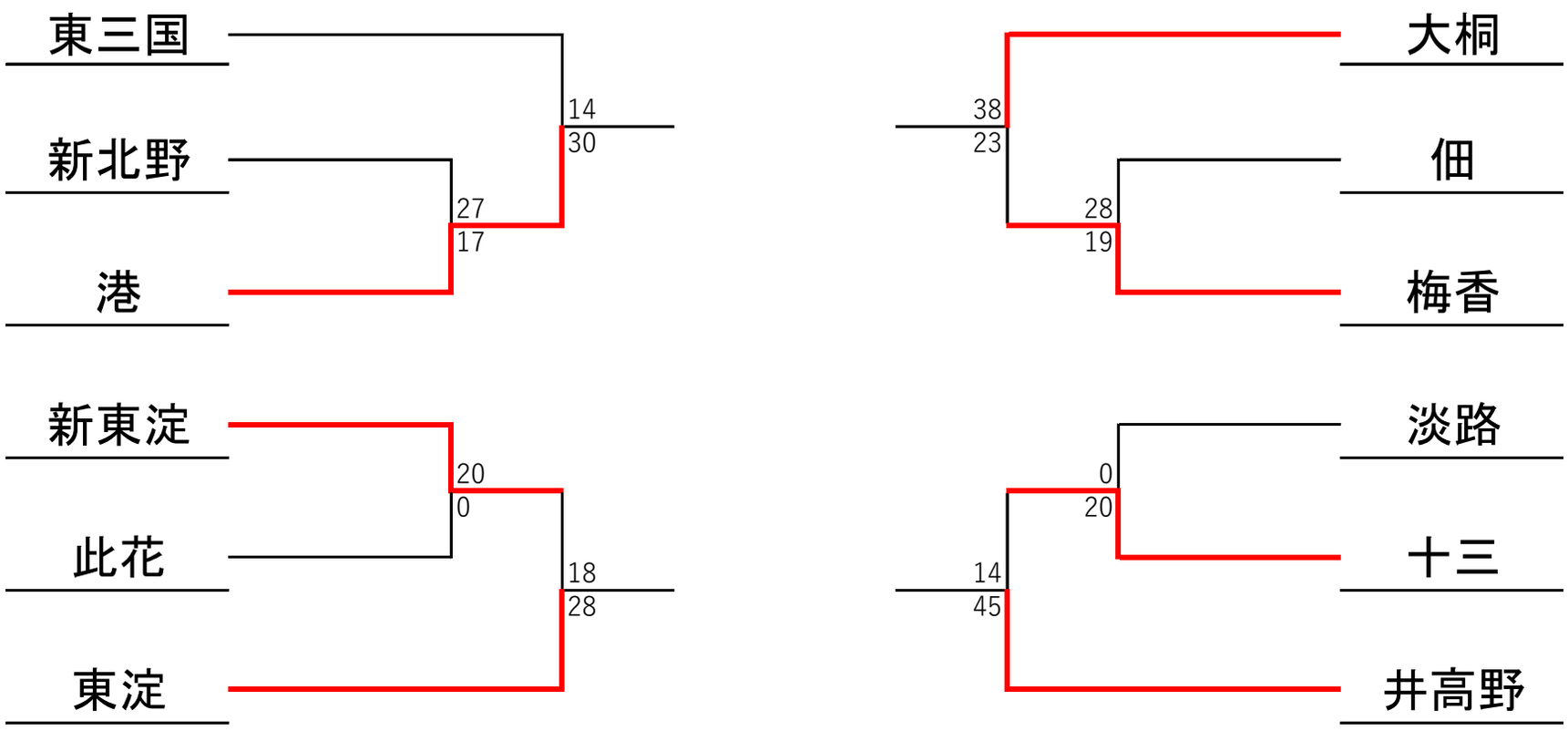

上位リーグ

	港南	淀	三国	歌島
港南		53 ○ 34	37 ● 74	30 ● 42
淀	34 ● 53		45 ● 74	48 ● 56
三国	74 ○ 37	74 ○ 45		57 ○ 42
歌島	42 ○ 30	56 ○ 48	42 ● 57	

令和5年度大阪市ブロック予選　第2教育ブロック　組み合わせ
〈女子〉

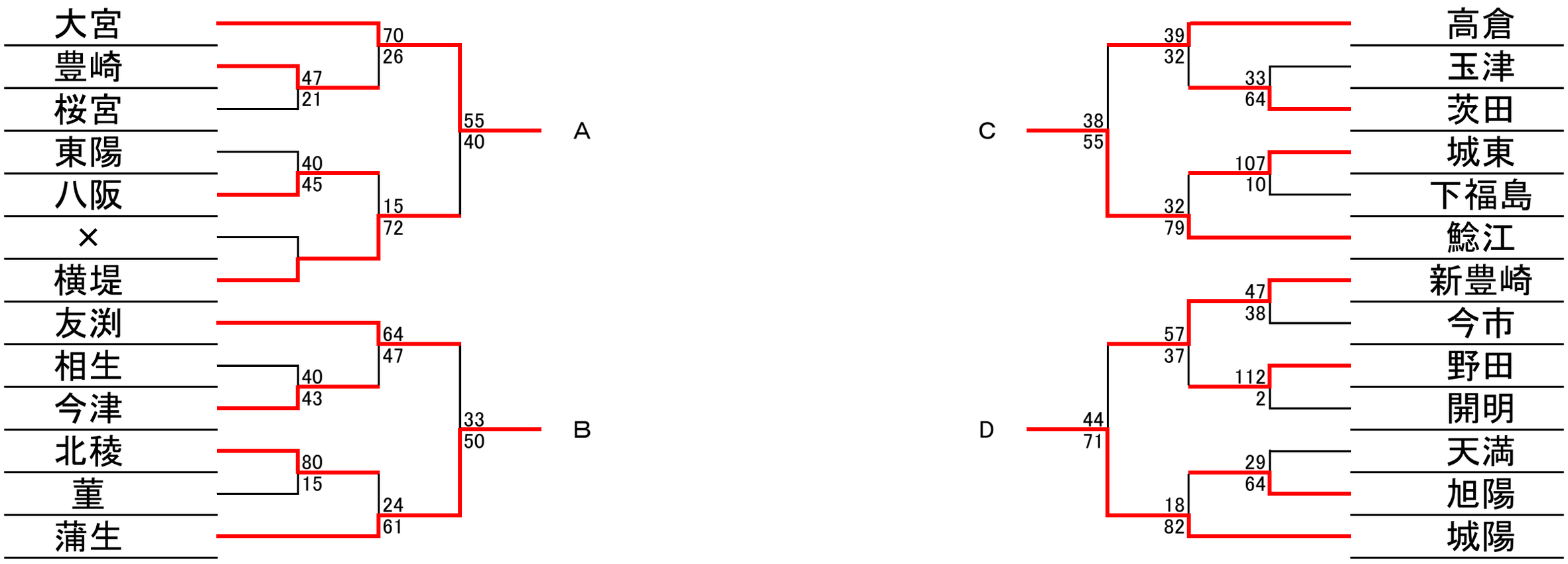

上位リーグ

	大宮	蒲生	鯰江	城陽
大宮		37 ● 56	44 ● 59	46 ● 62
蒲生	56 ○ 37		57 ○ 44	48 ● 73
鯰江	59 ○ 44	44 ● 57		49 ● 63
城陽	62 ○ 46	73 ○ 48	63 ○ 49	

令和5年度大阪市ブロック予選　第3教育ブロック　組み合わせ

〈女子〉

A	大正北	西	玉出
大正北		20 ○ 0	108 ○ 8
西	0 ● 20		34 ○ 25
玉出	8 ● 108	25 ● 34	

B	大和川	浪速	真住	大正西
大和川		103 ○ 20	61 ○ 29	104 ○ 26
浪速	20 ● 103		21 ● 52	39 ○ 35
真住	29 ● 61	52 ○ 21		56 ○ 37
大正西	26 ● 104	35 ● 39	37 ● 56	

C	堀江	新北島	東我孫子	住吉
堀江		82 ○ 25	62 ○ 20	64 ○ 26
新北島	25 ● 82		35 ● 47	23 ● 79
東我孫子	20 ● 62	47 ○ 35		34 ● 59
住吉	26 ● 64	79 ○ 23	59 ○ 34	

D	我孫子	鶴見橋	花乃井	日本橋
我孫子		80 ○ 12	109 ○ 14	83 ○ 21
鶴見橋	12 ● 80		29 ● 62	53 ○ 24
花乃井	14 ● 109	62 ○ 29		76 ○ 31
日本橋	21 ● 83	24 ● 53	31 ● 76	

E	大正東	三稜	成南	追手門大手前
大正東		75 ○ 21	63 ○ 16	20 ○ 0
三稜	21 ● 75		36 ○ 34	53 ○ 10
成南	16 ● 63	34 ● 36		45 ○ 8
追手門大手前	0 ● 20	10 ● 53	8 ● 45	

F	大領	住之江	水都国際	南港北
大領		20 ● 44	89 ○ 18	149 ○ 8
住之江	44 ○ 20		71 ○ 20	75 ○ 19
水都国際	18 ● 89	20 ● 71		52 ○ 29
南港北	8 ● 149	19 ● 75	29 ● 52	

G	天下茶屋	東	墨江丘	難波
天下茶屋		60 ○ 22	58 ○ 35	67 ○ 17
東	22 ● 60		22 ● 60	18 ● 42
墨江丘	35 ● 58	60 ○ 22		51 ○ 44
難波	17 ● 67	42 ○ 18	44 ● 51	

H	加賀屋	帝塚山学院	大阪女学院
加賀屋		81 ○ 26	156 ○ 8
帝塚山学院	26 ● 81		33 ○ 27
大阪女学院	8 ● 156	27 ● 33	

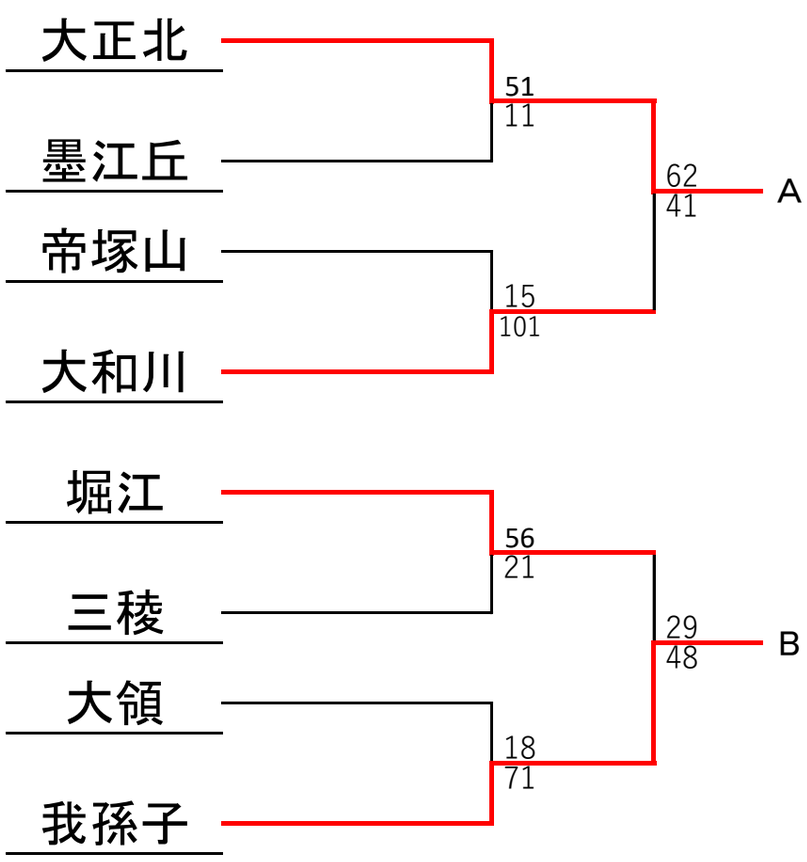

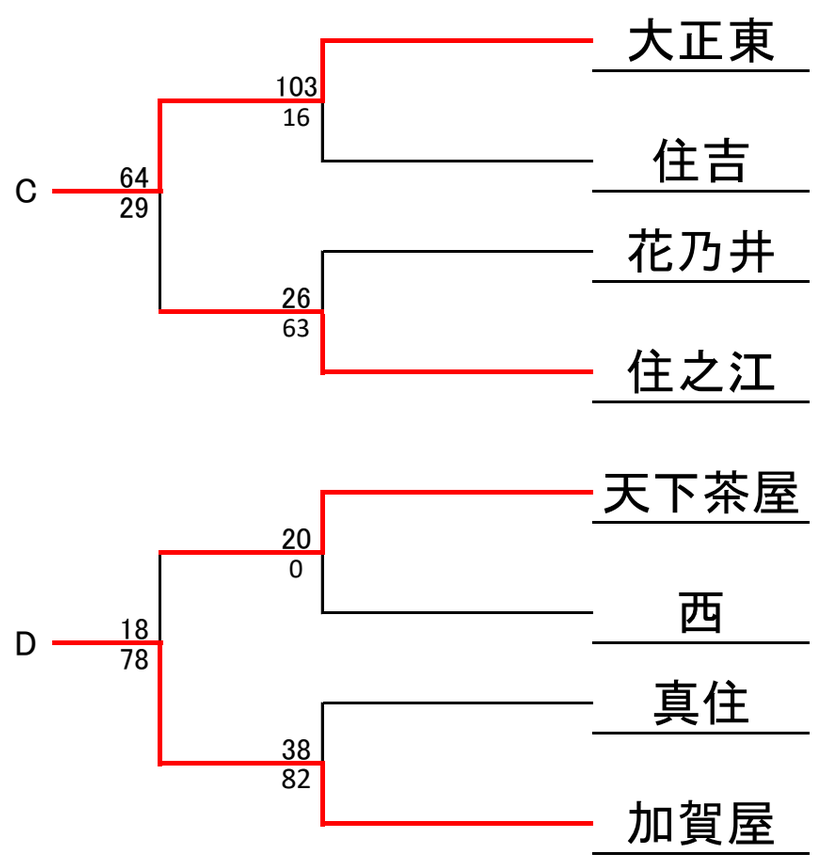

上位リーグ

	大正北	我孫子	大正東	加賀屋
大正北		45 ○ 19	56 ○ 37	45 ○ 36
我孫子	19 ● 45		43 ● 50	27 ● 57
大正東	37 ● 56	50 ○ 43		63 ○ 56
加賀屋	36 ● 45	57 ○ 27	56 ● 63	

令和5年度大阪市ブロック予選　第4教育ブロック　組み合わせ

〈女子〉

A	阪南	桃山	昭和
阪南		66 ○ 31	74 ○ 28
桃山	31 ● 66		102 ○ 13
昭和	28 ● 74	13 ● 102	

B	巽	附属天王寺	夕陽丘	矢田
巽		74 ○ 31	69 ○ 18	90 ○ 23
附属天王寺	31 ● 74		39 ● 42	82 ○ 30
夕陽丘	18 ● 69	42 ○ 39		60 ○ 21
矢田	23 ● 90	30 ● 82	21 ● 60	

C	東生野	大池	矢田西	加美南
東生野		31 ● 34	94 ○ 15	63 ○ 26
大池	34 ○ 31		85 ○ 13	95 ○ 26
矢田西	15 ● 94	13 ● 85		28 ● 53
加美南	26 ● 63	26 ● 95	53 ○ 28	

D	喜連	新巽	天王寺
喜連		75 ○ 8	89 ○ 29
新巽	8 ● 75		4 ● 111
天王寺	29 ● 89	111 ○ 4	

E	文の里	加美	阿倍野	田辺
文の里		53 ○ 18	67 ○ 40	89 ○ 24
加美	18 ● 53		33 ● 38	39 ○ 30
阿倍野	40 ● 67	38 ○ 33		69 ○ 24
田辺	24 ● 89	30 ● 39	24 ● 69	

F	平野北	平野	高津	新生野
平野北		49 ○ 28	65 ○ 24	55 ○ 34
平野	28 ● 49		31 ● 46	34 ● 68
高津	24 ● 65	46 ○ 31		30 ● 55
新生野	34 ● 55	68 ○ 34	55 ○ 30	

G	長吉西	白鷺	松虫	摂陽
長吉西		60 ○ 35	56 ○ 28	20 ○ 0
白鷺	35 ● 60		38 ● 60	20 ○ 0
松虫	28 ● 56	60 ○ 38		20 ○ 0
摂陽	0 ● 20	0 ● 20	0 ● 20	

H	中野	生野未来	東住吉
中野		128 ○ 13	140 ○ 11
生野未来	13 ● 128		52 ○ 48
東住吉	11 ● 140	48 ● 52	

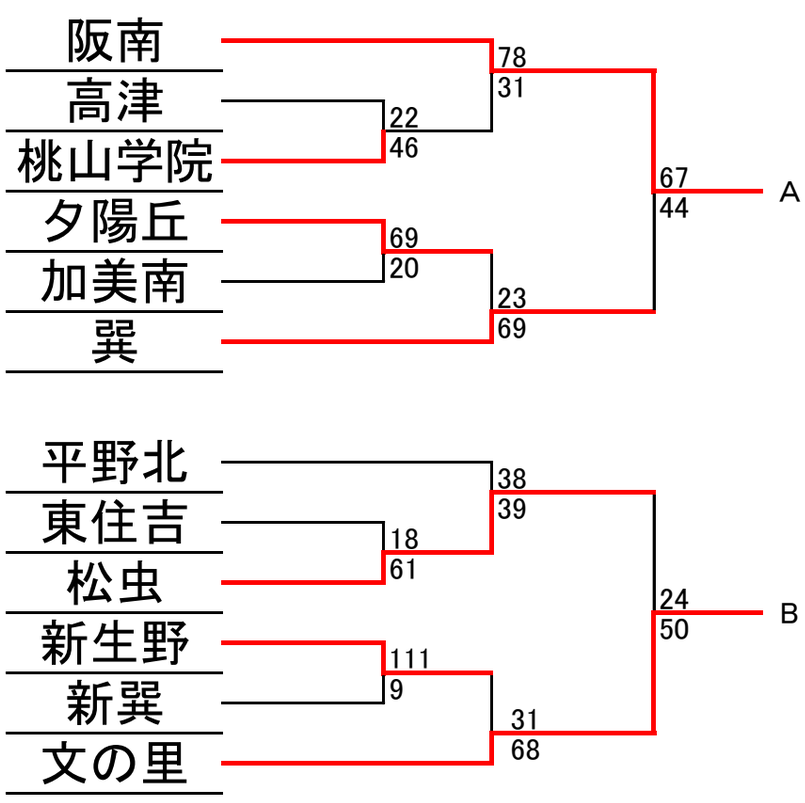

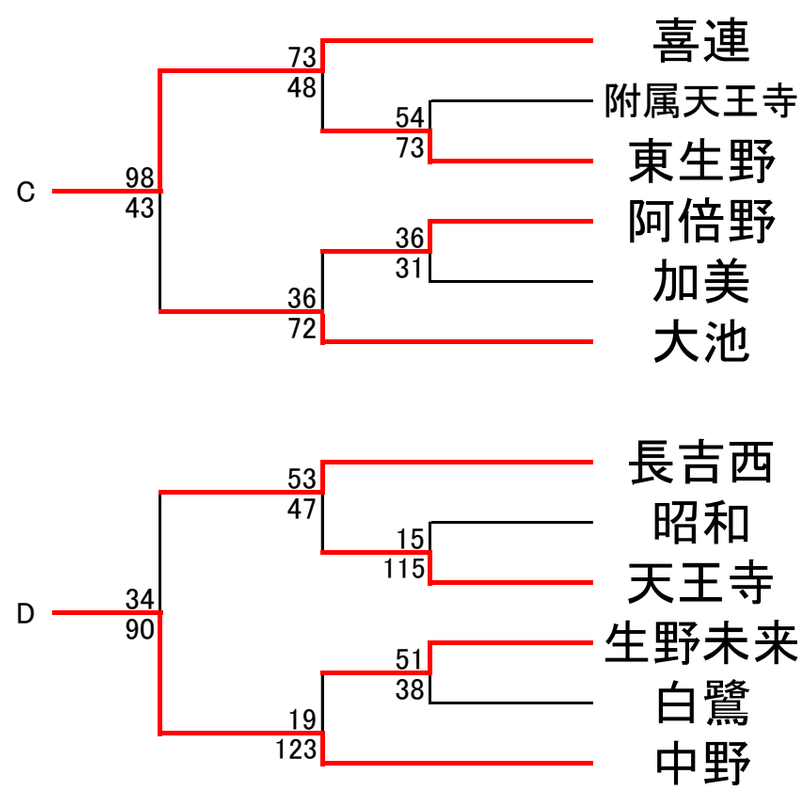

上位リーグ

	阪南	文の里	喜連	中野
阪南		81 ○ 55	89 ○ 74	54 ● 73
文の里	55 ● 81		61 ● 70	40 ● 86
喜連	74 ● 89	70 ○ 61		57 ● 90
中野	73 ○ 54	86 ○ 40	90 ○ 57	