令和５年度三島地区秋季大会

〈男子〉

優　　勝	吹田市立片山中学校
準　優　勝	摂津市立第四中学校
第　３　位	摂津市立第一中学校
第　４　位	茨木市立西陵中学校

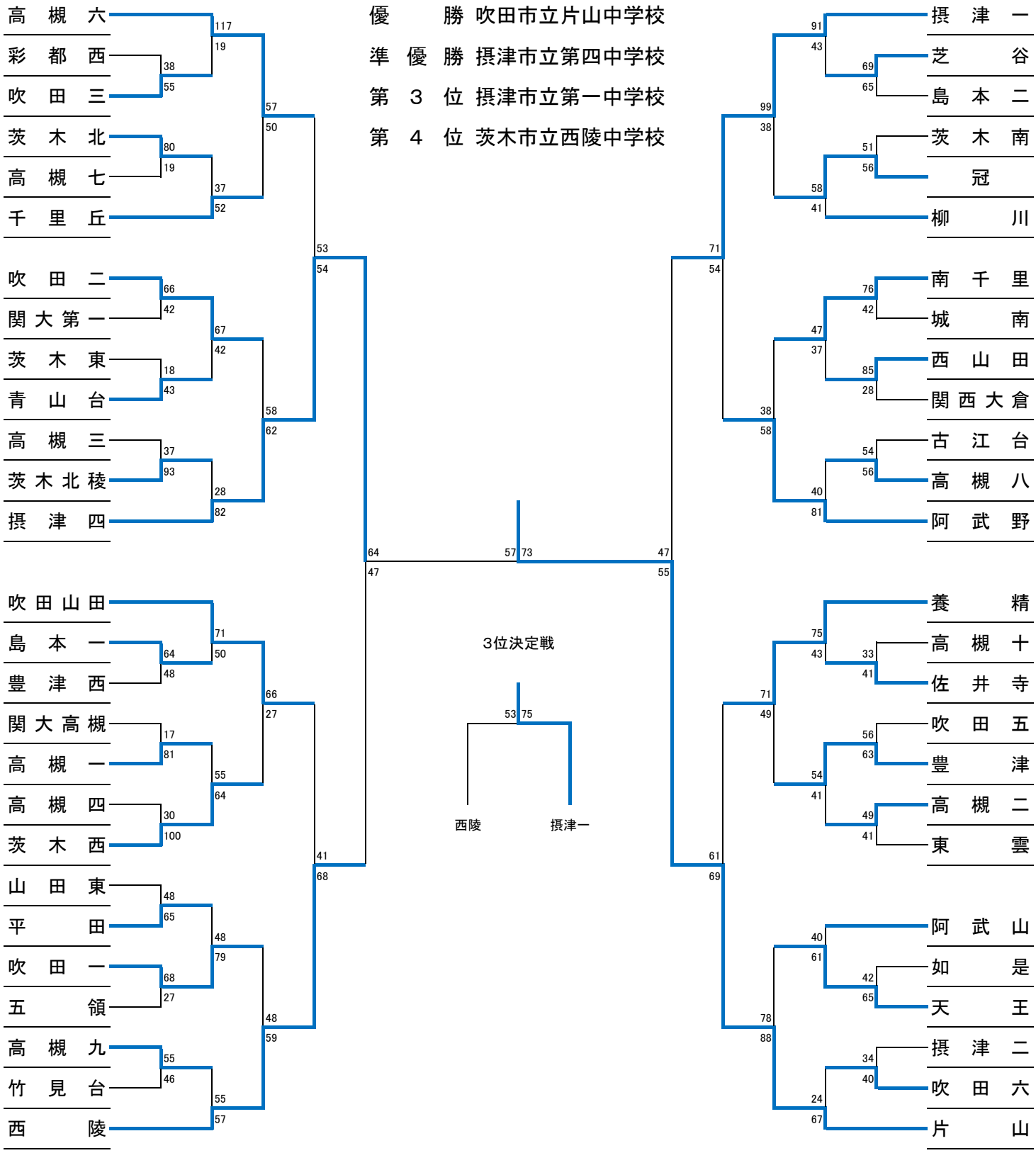

令和５年度三島地区秋季大会

〈女子〉
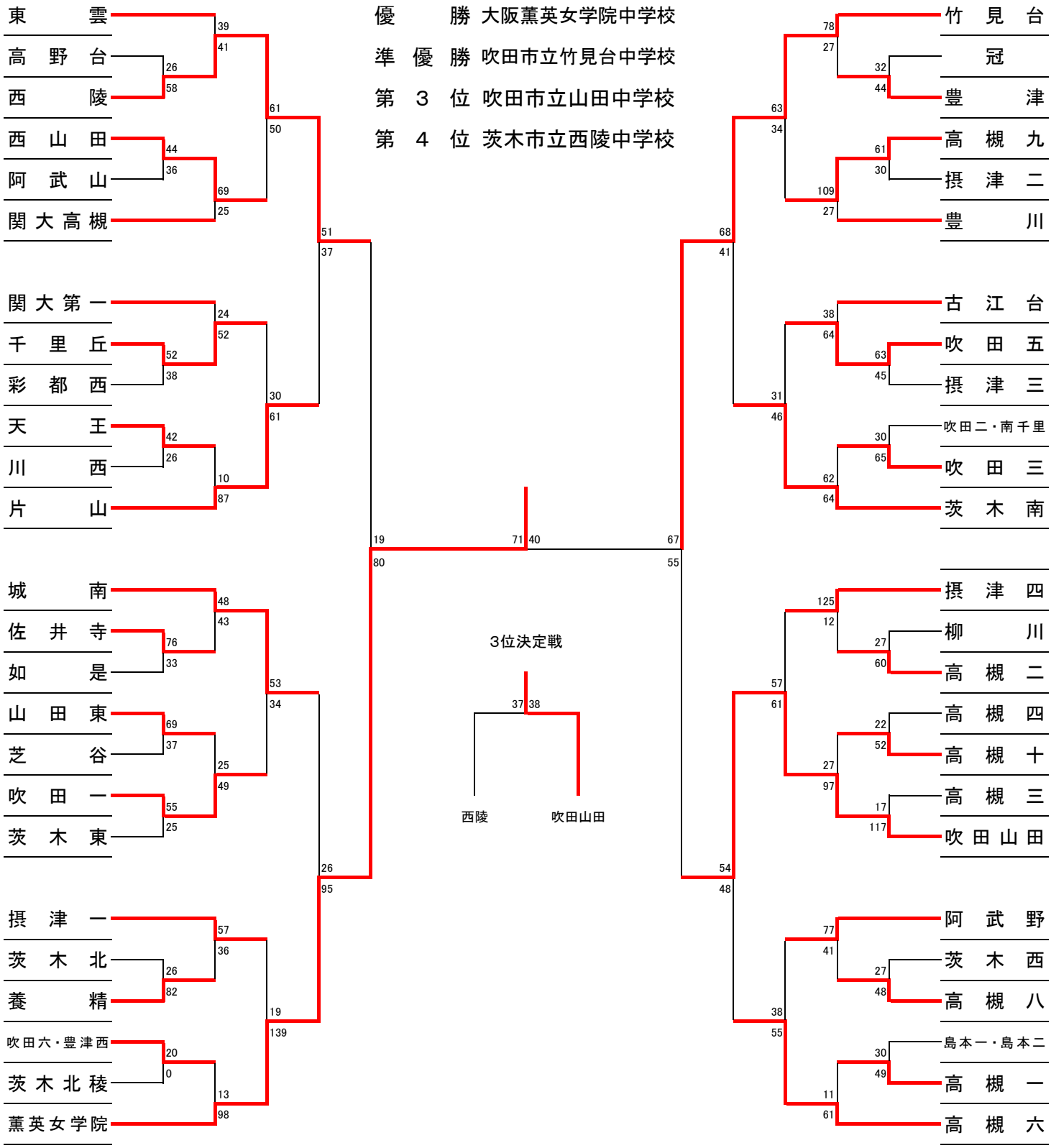
優　　勝	大阪薫英女学院中学校
準　優　勝	吹田市立竹見台中学校
第　３　位	吹田市立山田中学校
第　４　位	茨木市立西陵中学校