令和5年度大阪市秋季総合体育大会　バスケットボールの部　組み合わせ

〈男子〉

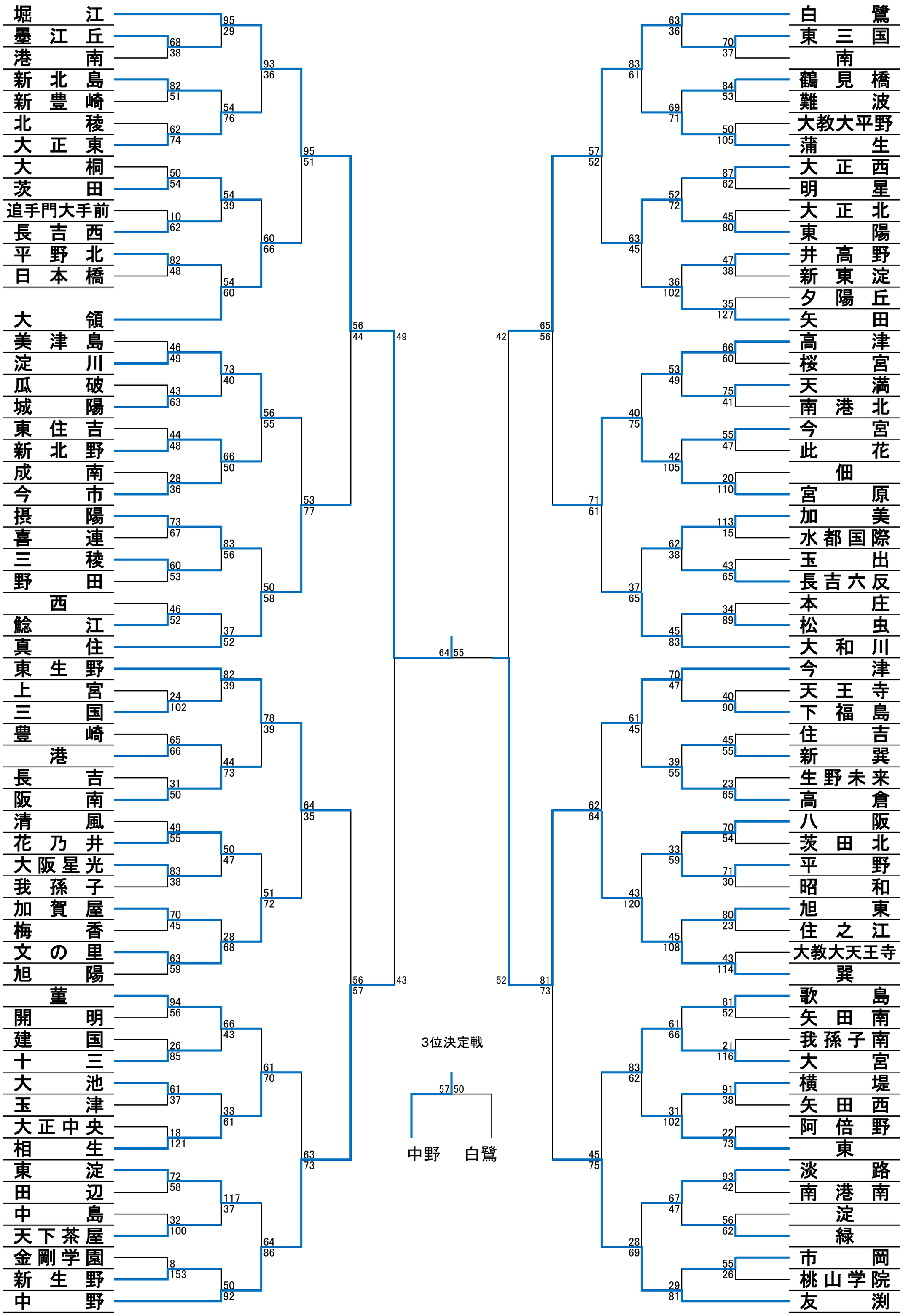

令和5年度大阪市秋季総合体育大会　バスケットボールの部　組み合わせ
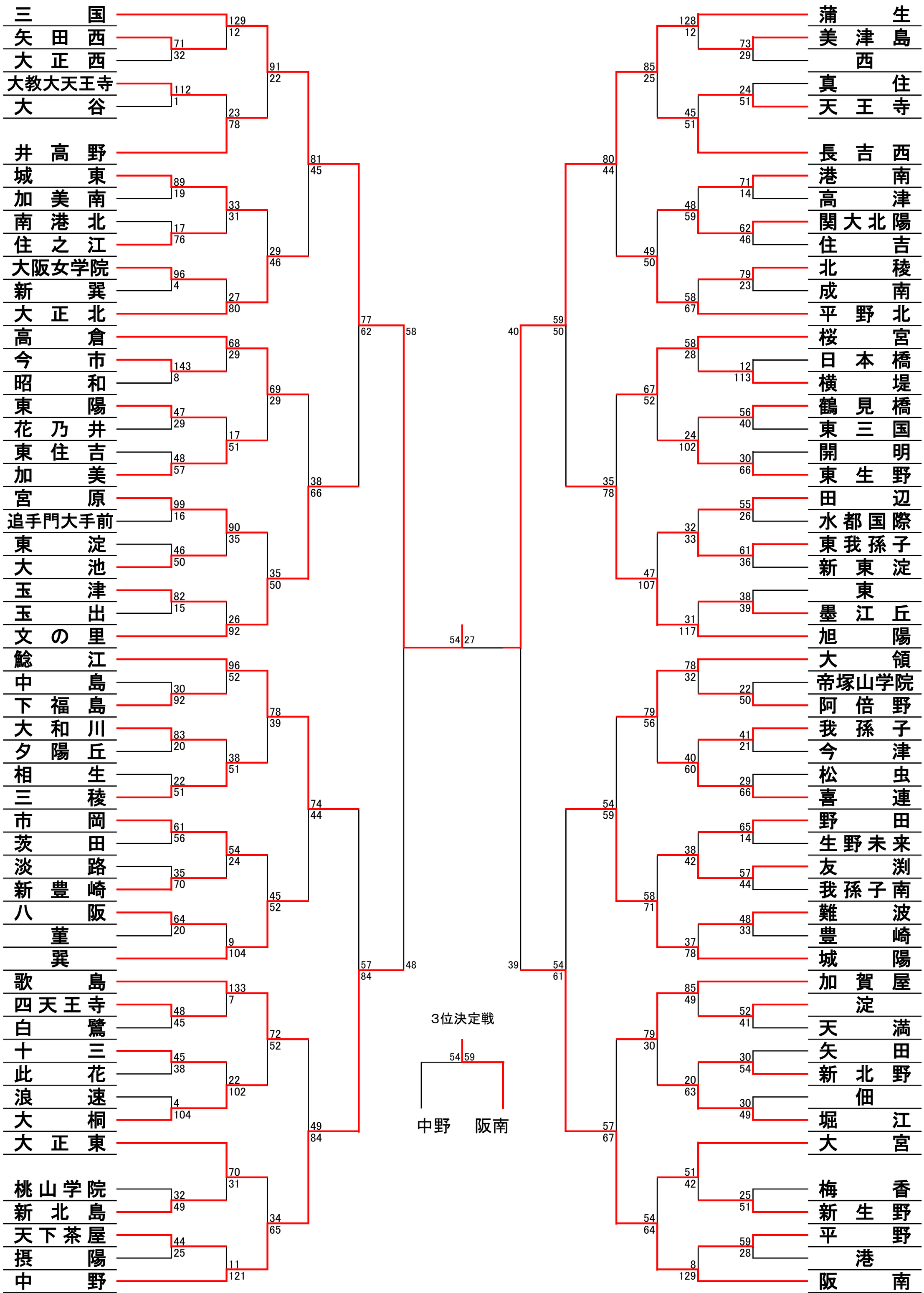
〈女子〉