令和5年度大阪選手権大会　三島地区予選

＜男子＞

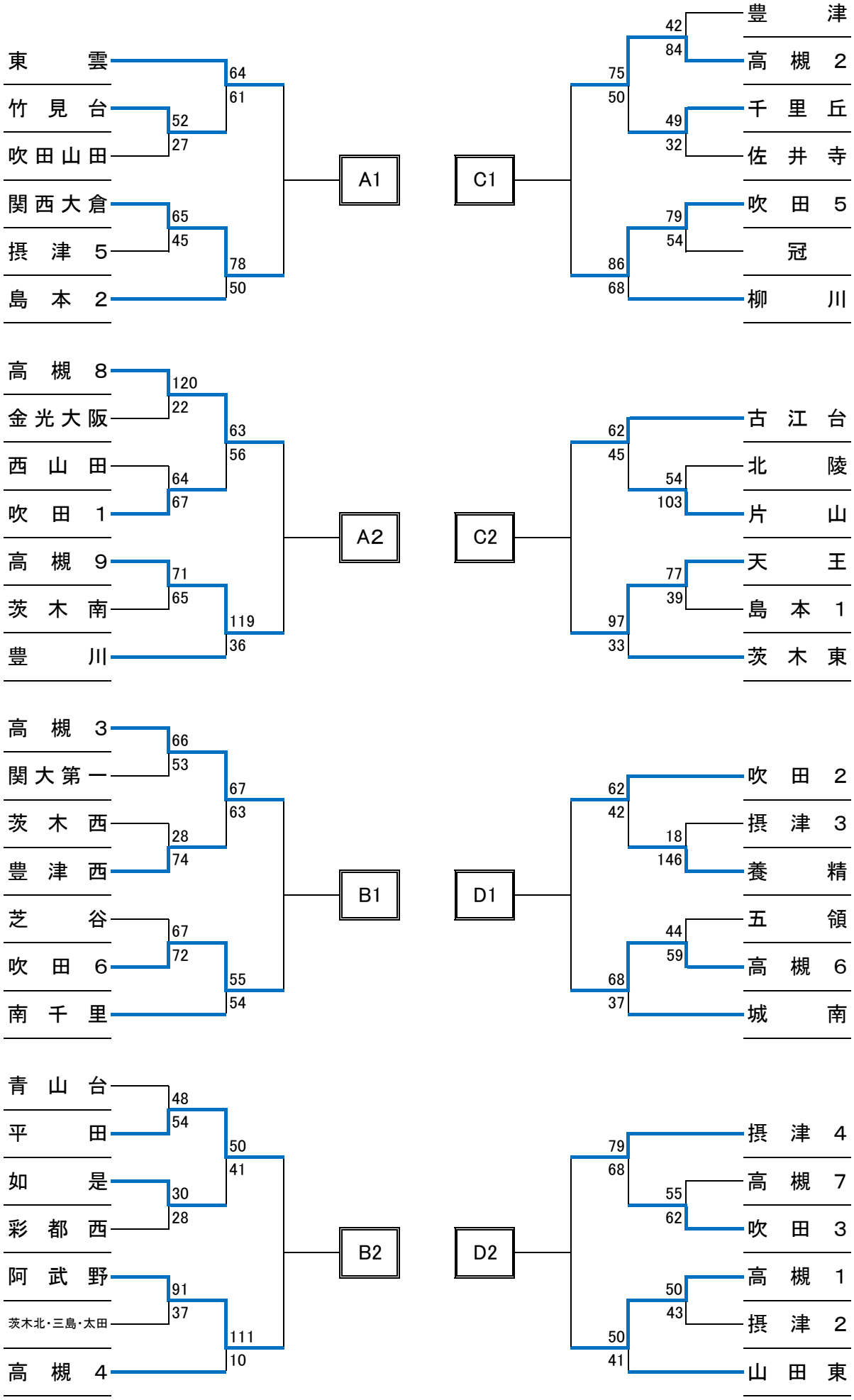

令和5年度大阪選手権大会　三島地区予選
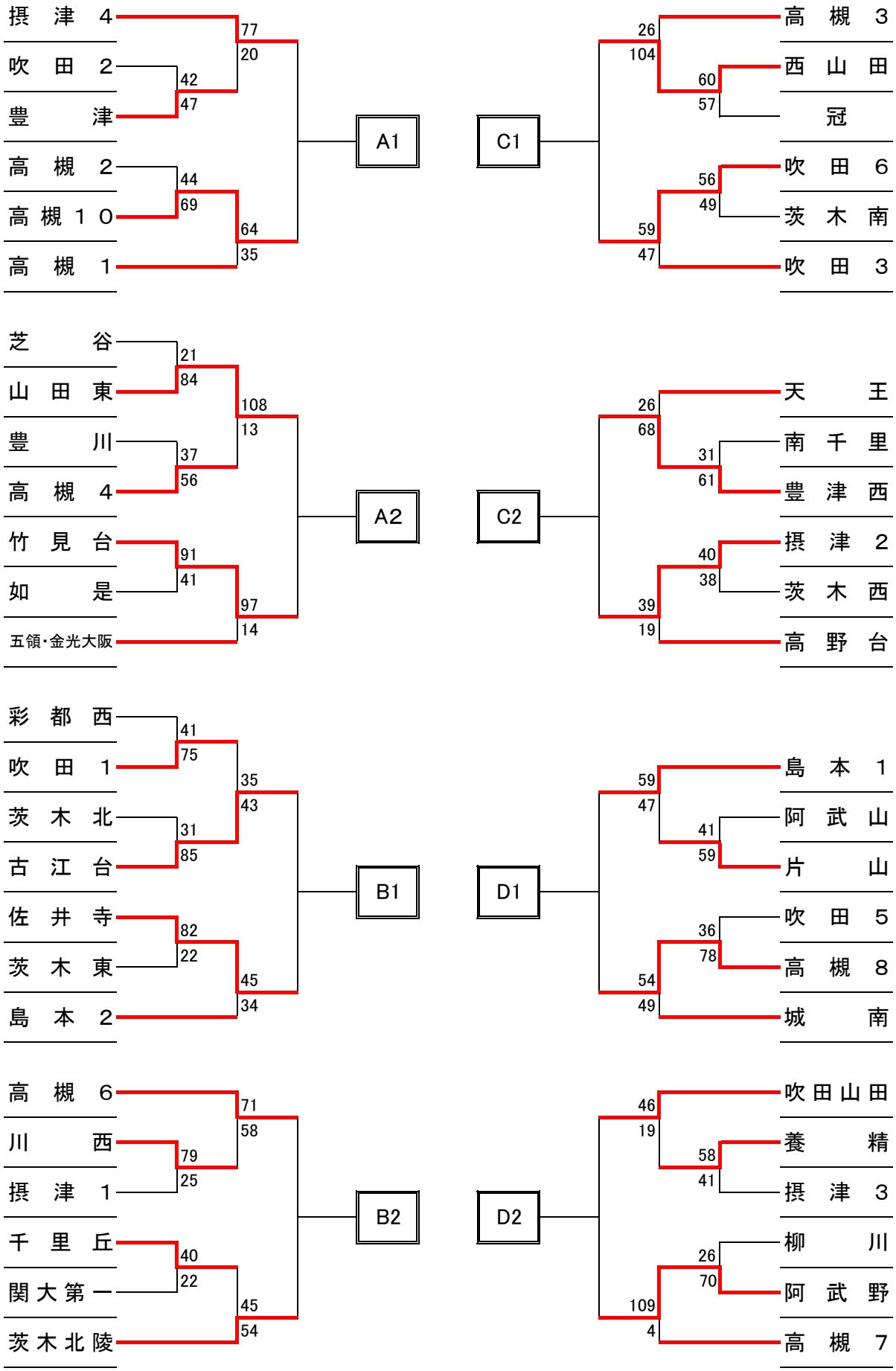
＜女子＞