令和5年度大阪市春季総合体育大会　バスケットボールの部　組み合わせ
〈男子〉

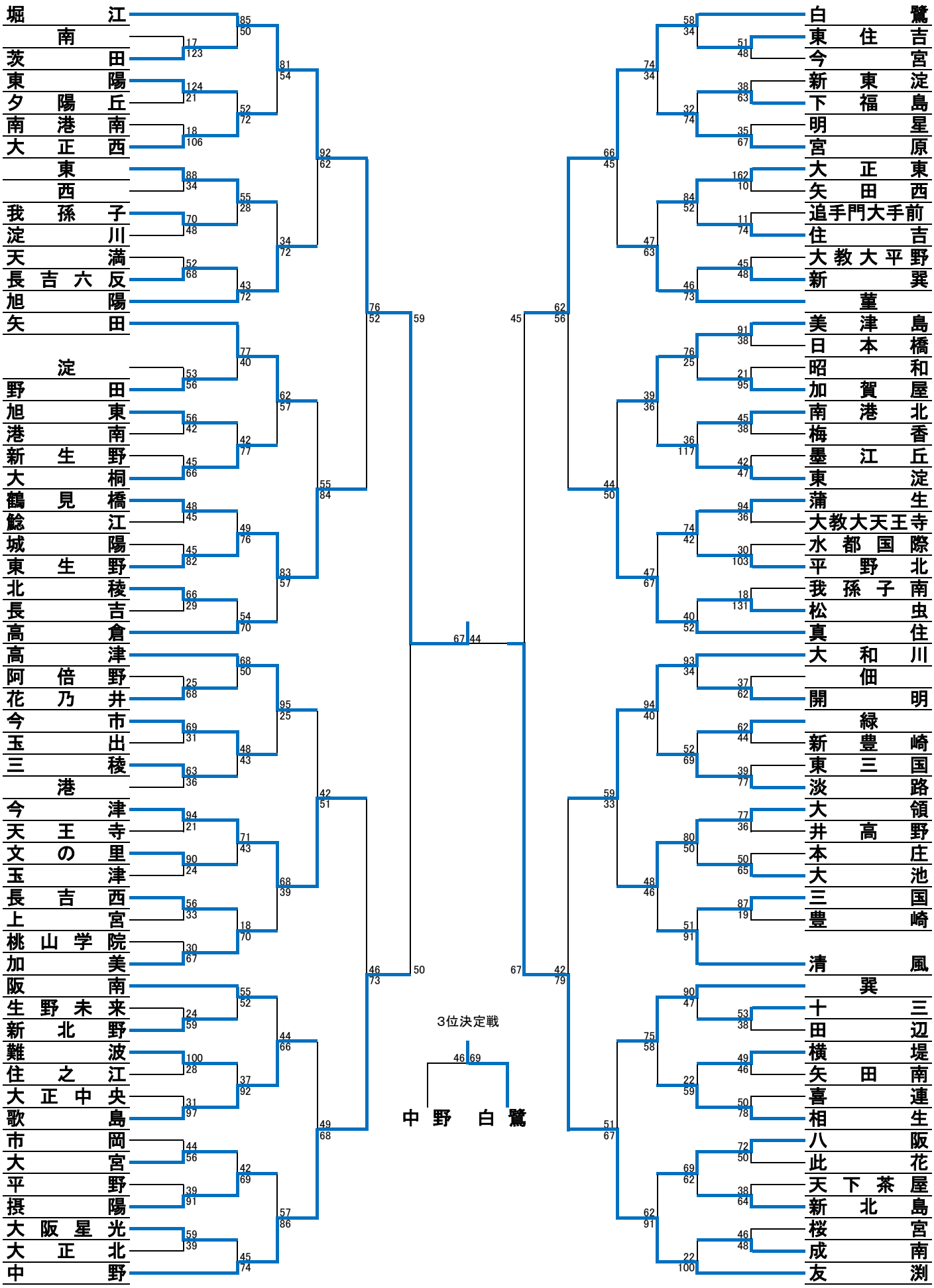

令和5年度大阪市春季総合体育大会バスケットボールの部組み合わせ
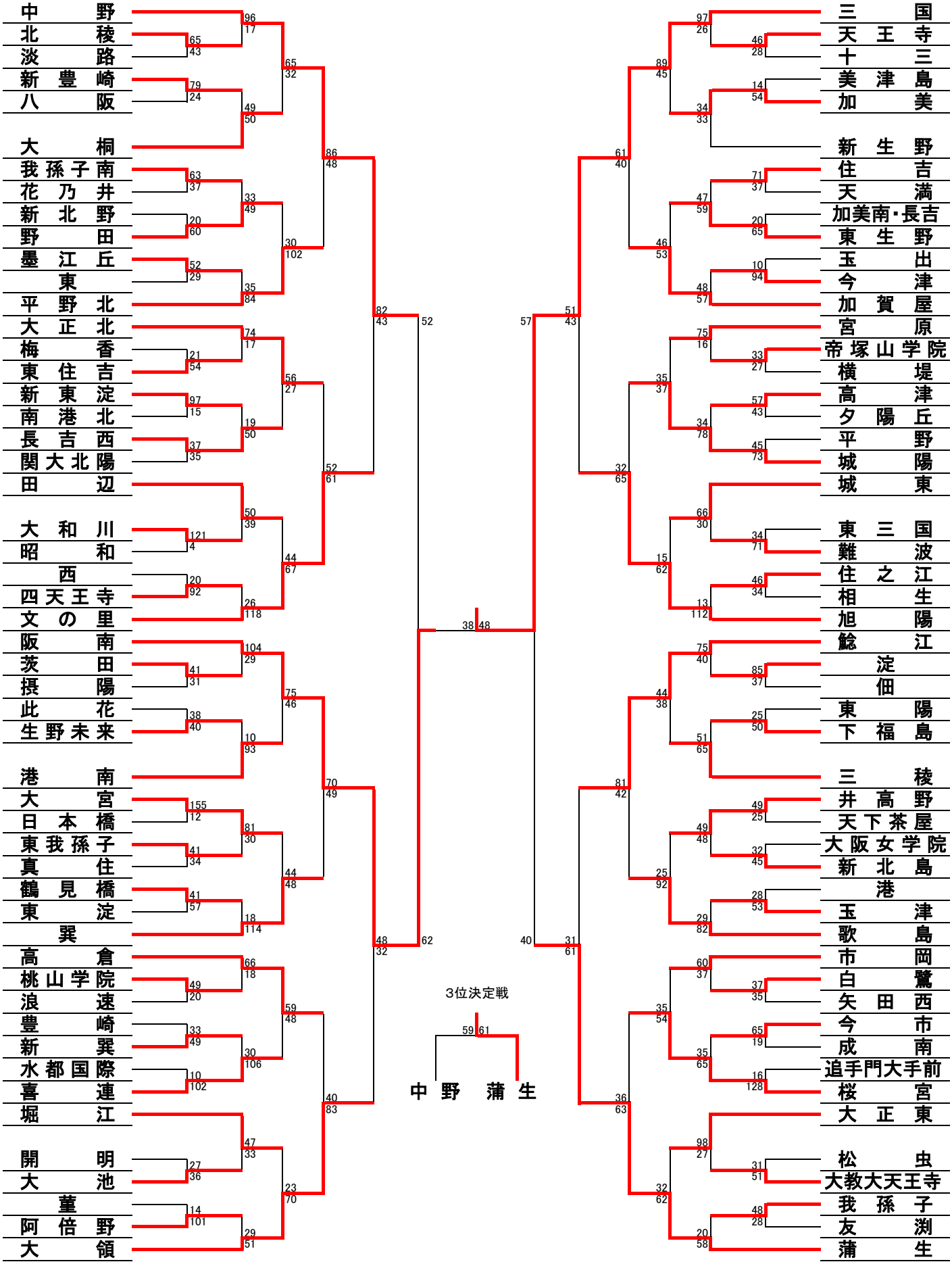
〈女子〉