令和4年度　第76回　大阪中学校総合体育大会 トーナメント表

【男子】

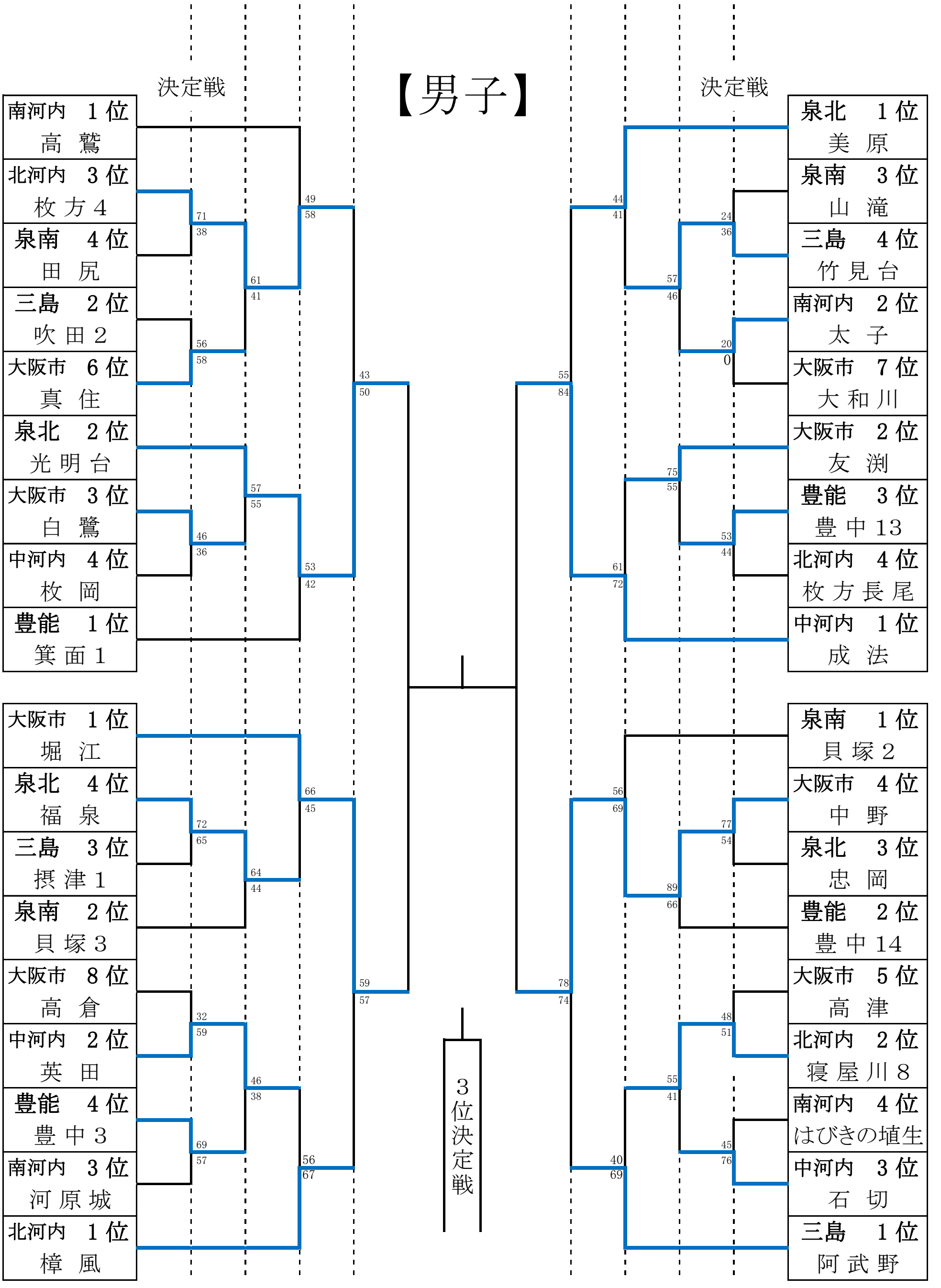

令和4年度　第76回　大阪中学校総合体育大会 トーナメント表
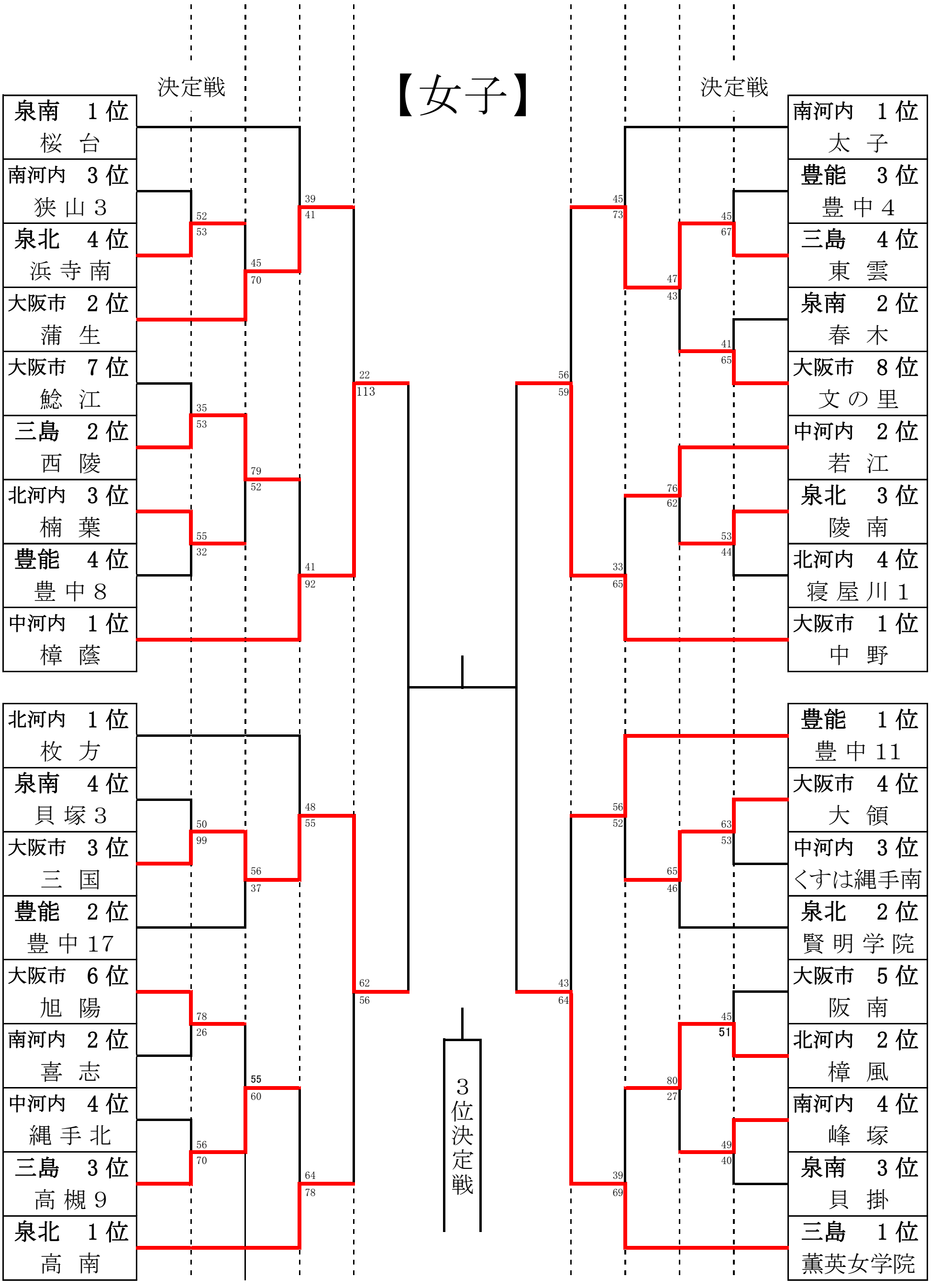
【女子】