2022 大阪選手権大会 北河内地区予選 男子

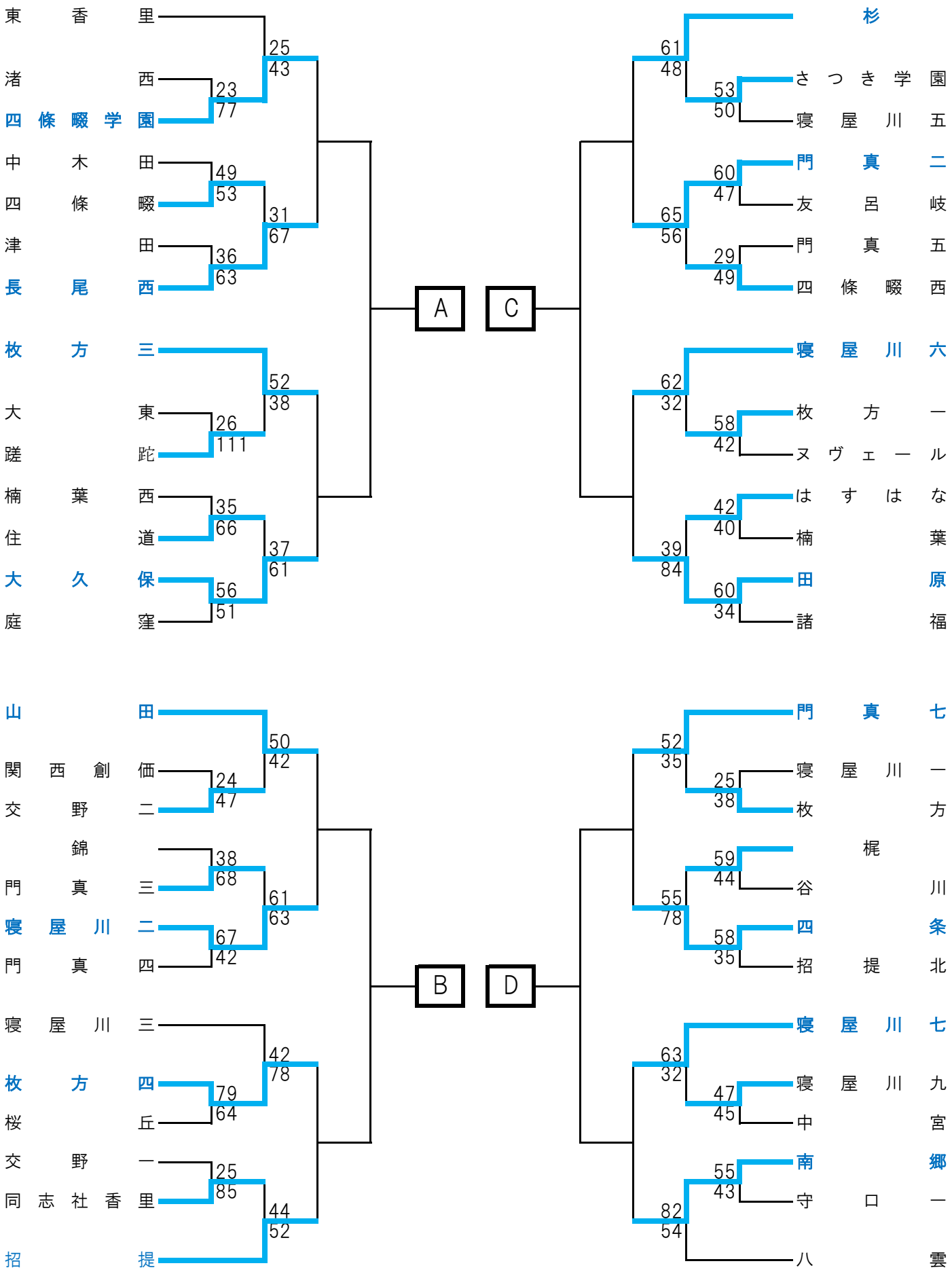
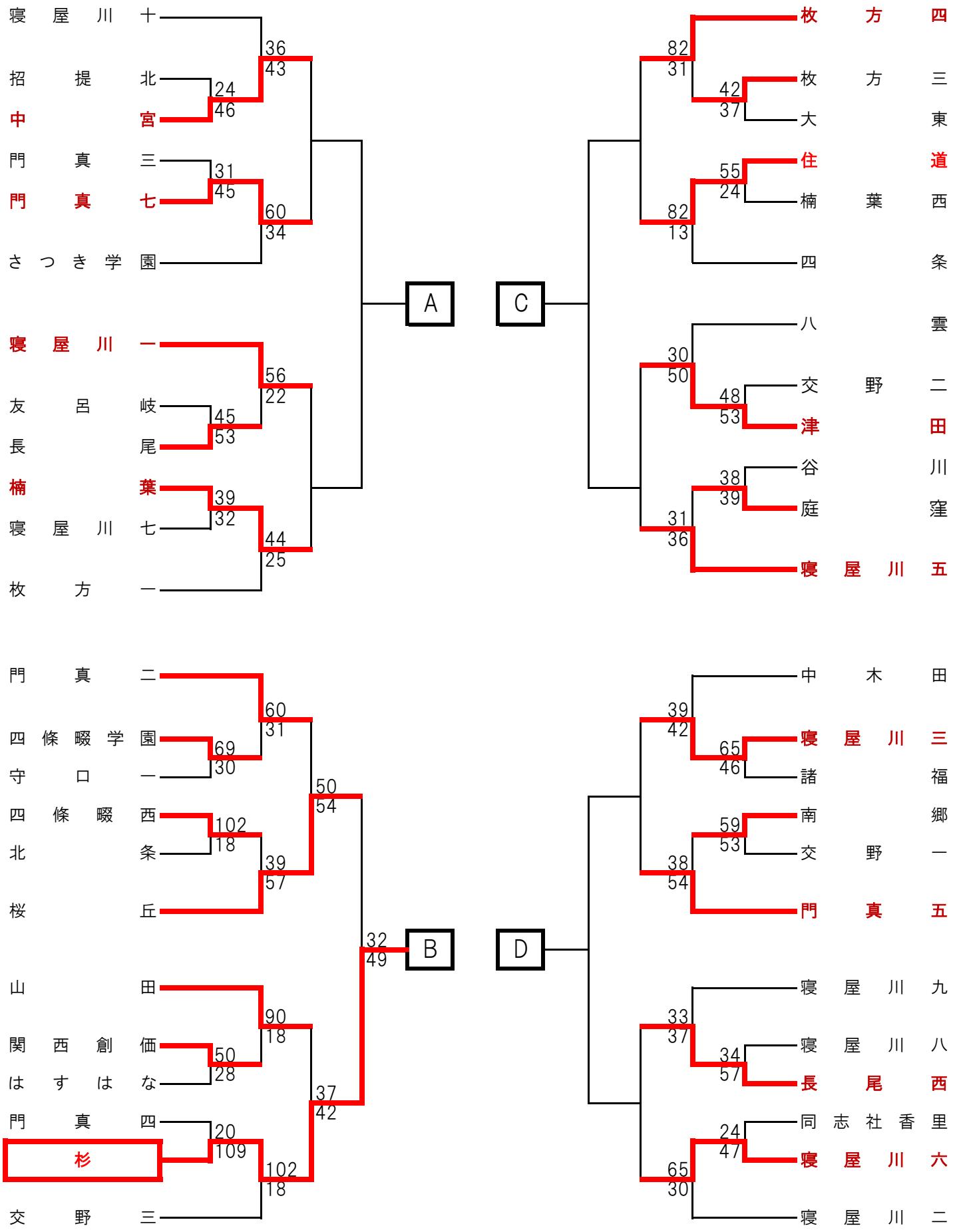
2022 大阪選手権大会 北河内地区予選 女子