令和3年度（第75回） 大阪選手権大会 トーナメント表

【女子】 Aブロック

| | | |

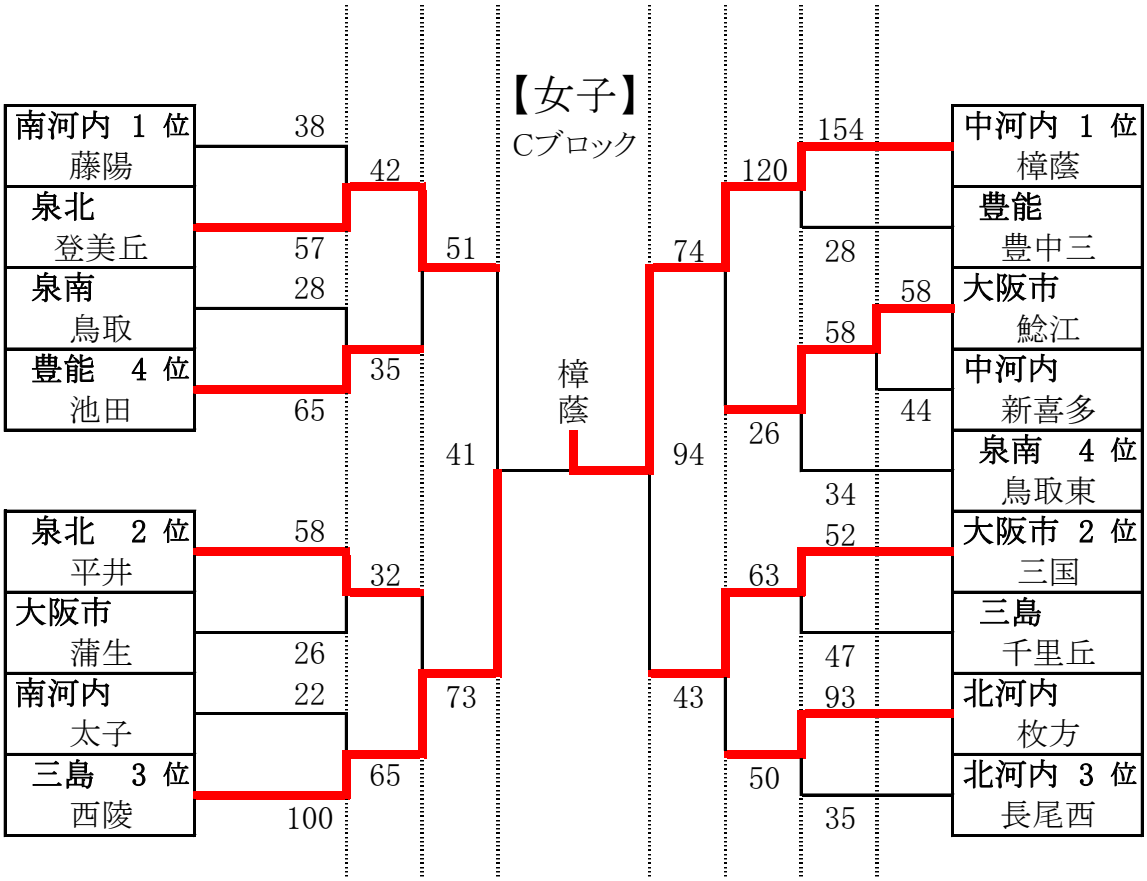
【女子】
Cブロック
南河内 1 位
藤陽
泉北
登美丘
泉南
鳥取
豊能 4 位
池田
泉北 2 位
平井
大阪市
蒲生
南河内
太子
三島 3 位
西陵
38
57
28
65
58
26
22
100
42
35
32
65
51
41
73
樟
蔭
74
94
43
120
26
63
50
154
28
58
34
52
47
93
35
58
44
中河内 1 位
樟蔭
豊能
豊中三
大阪市
鮎江
中河内
新喜多
泉南 4 位
鳥取東
大阪市 2 位
三国
三島
千里丘
北河内
枚方
北河内 3 位
長尾西

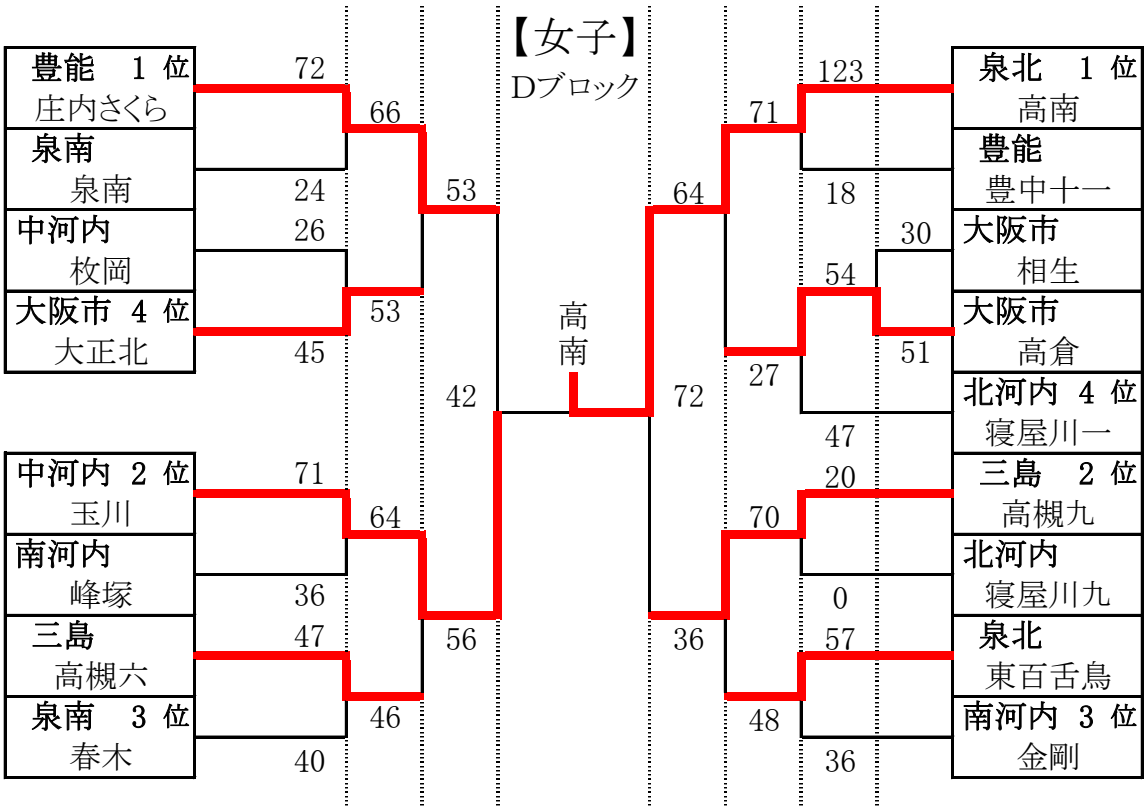
【女子】
Dブロック
豊能 1 位
庄内さくら
泉南
泉南
中河内
枚岡
大阪市 4 位
大正北
中河内 2 位
玉川
南河内
峰塚
三島
高槻六
泉南 3 位
春木
72
24
26
45
71
36
47
40
66
53
53
64
46
53
42
56
高
南
64
72
36
71
27
70
48
123
18
54
47
20
0
57
36
30
51
泉北 1 位
高南
豊能
豊中十一
大阪市
相生
大阪市
高倉
北河内 4 位
寝屋川一
三島 2 位
高槻九
北河内
寝屋川九
泉北
東百舌鳥
南河内 3 位
金剛