令和3（2021）年度 春季豊能地区バスケットボール大会
男子

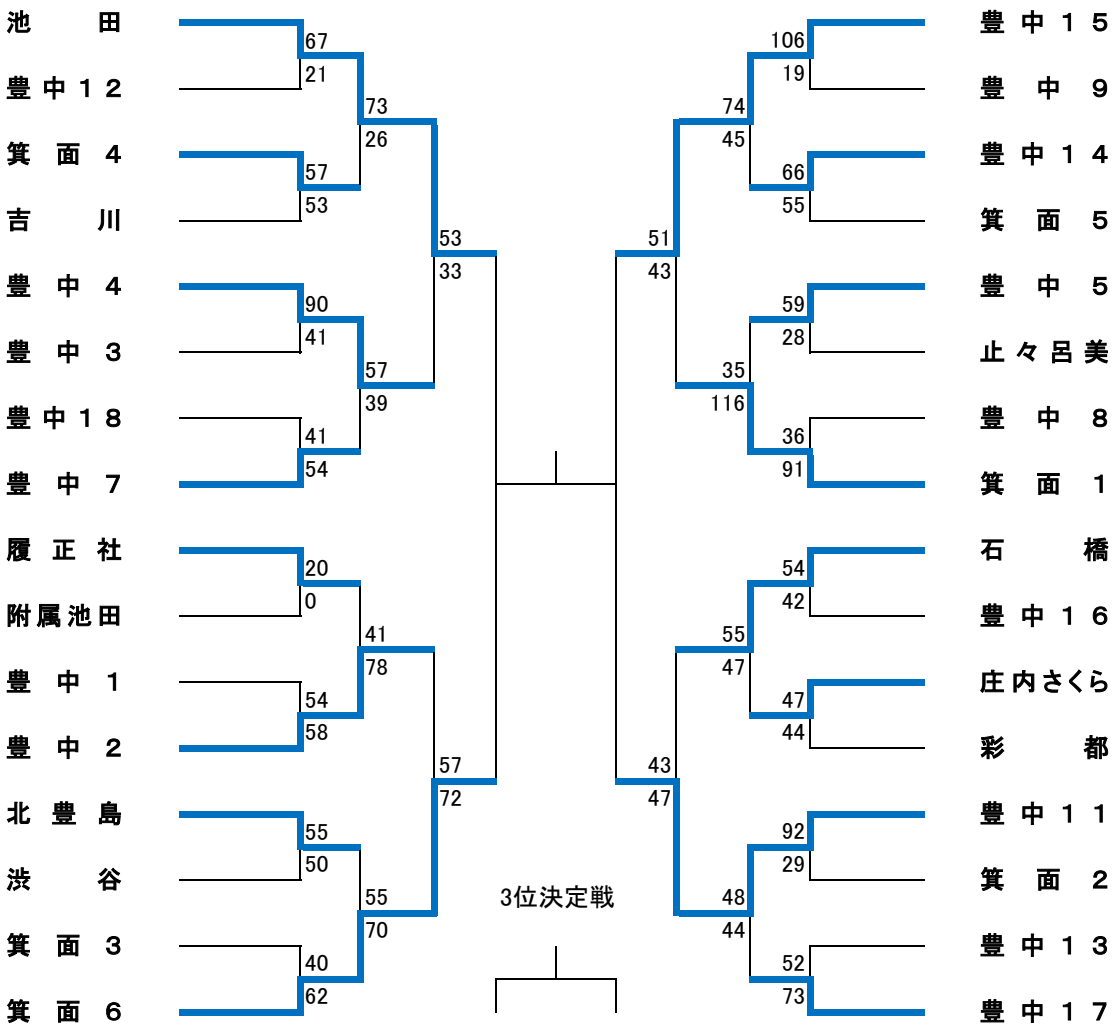
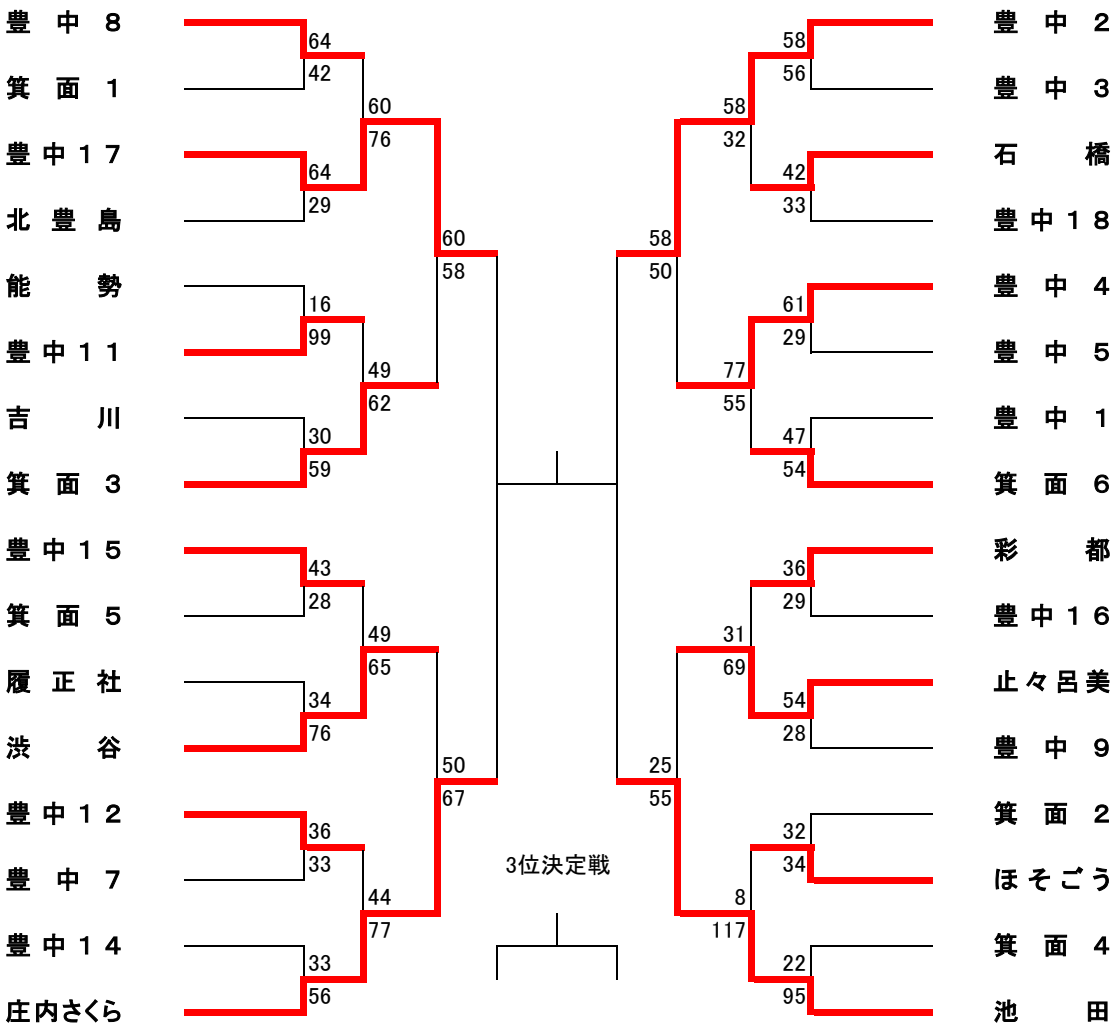
令和3（2021）年度 春季豊能地区バスケットボール大会
女子