府秋季新人大会　大阪市順位決定戦　男子

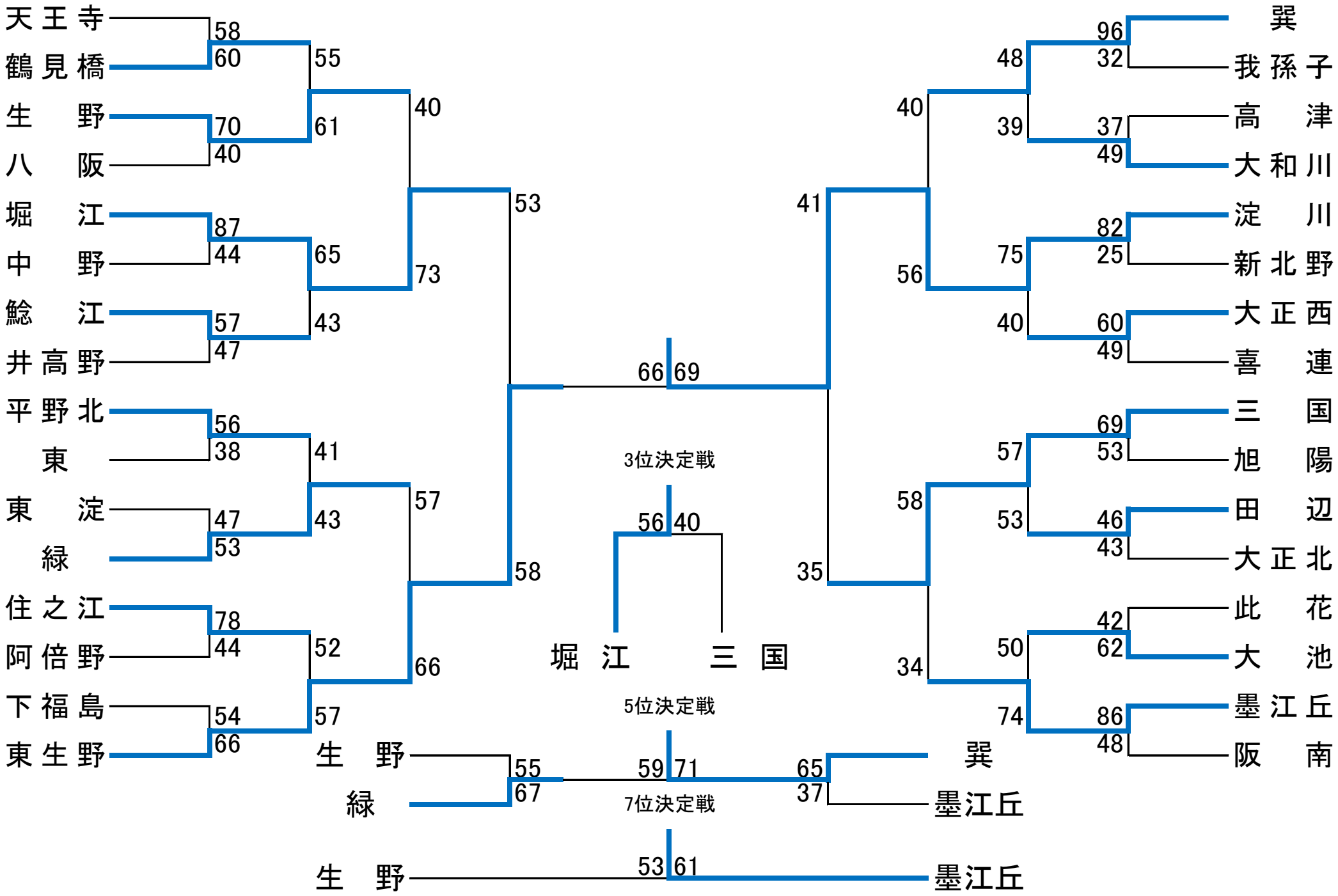
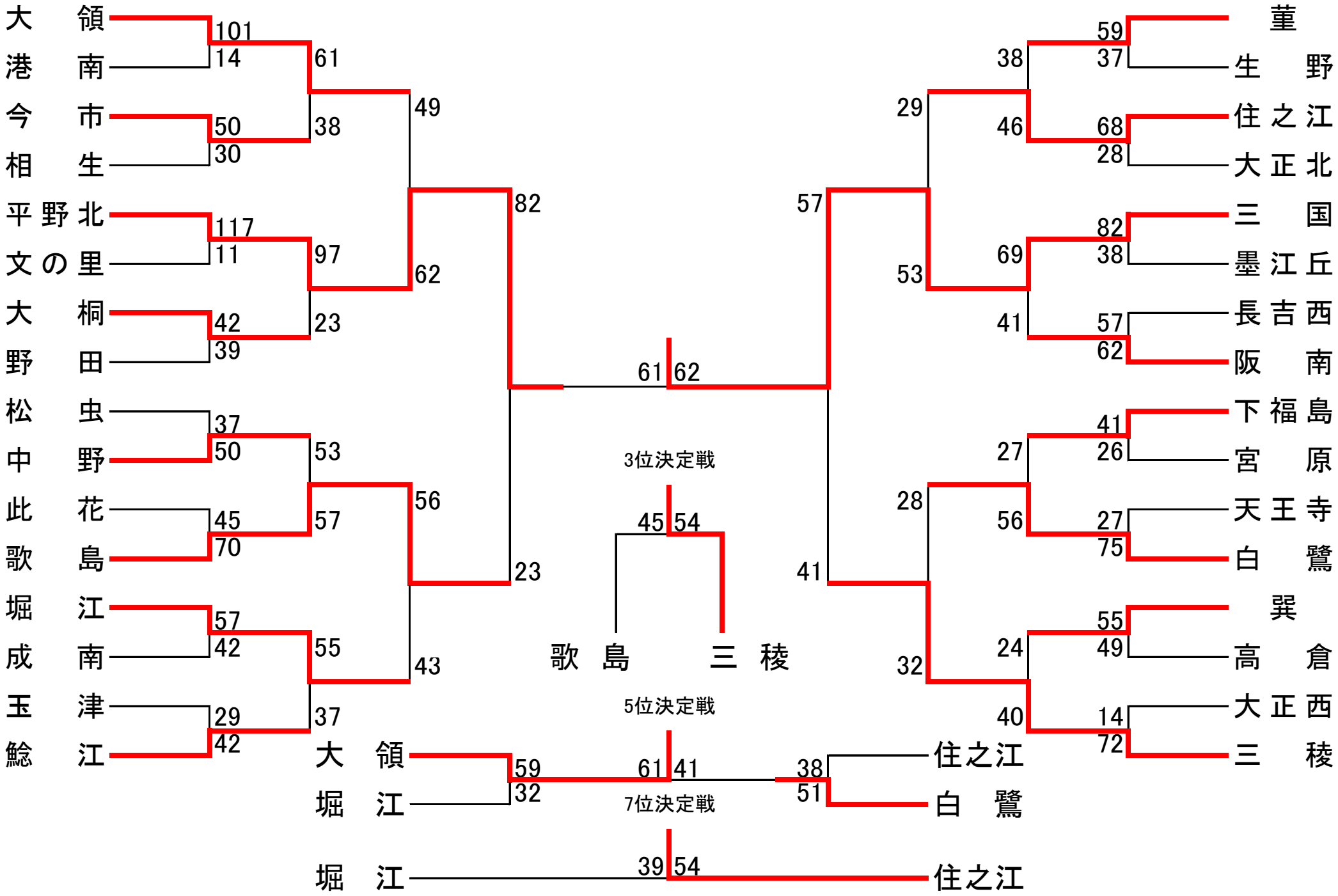
府秋季新人大会　大阪市順位決定戦　女子